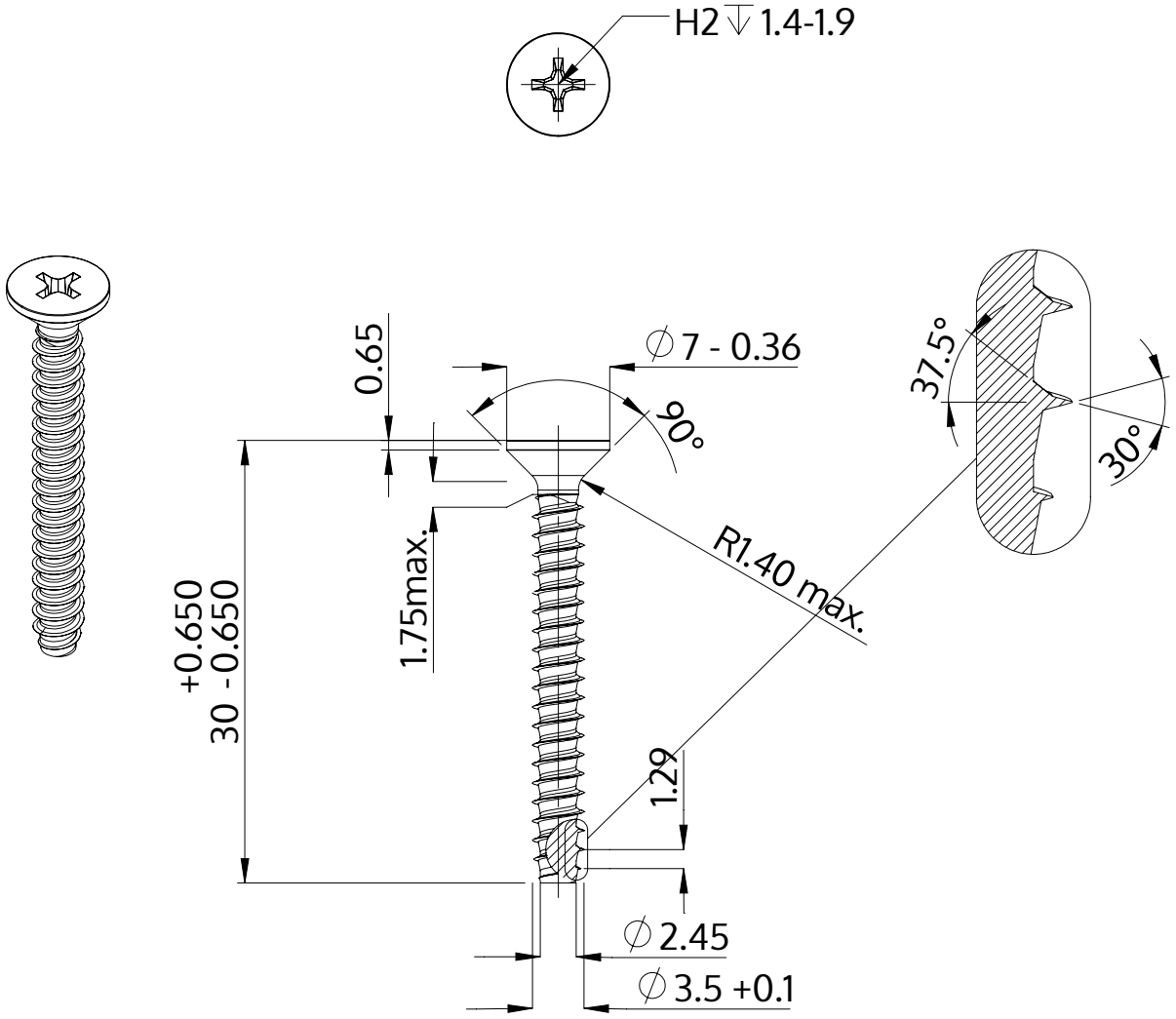

Açıklaması	STP33 3.5x30.0 - H2
Malzeme	Paslanmaz Çelik A2
Kaplama	Parlak, cilalanmış ve pasifleştirilmiştir
Ağırlık	1.673 kg / 1000 Adet

SCREWERK	**STP330350300E**	
Metrik çizim A4	Ölçeklendirme 2:1	2024-10