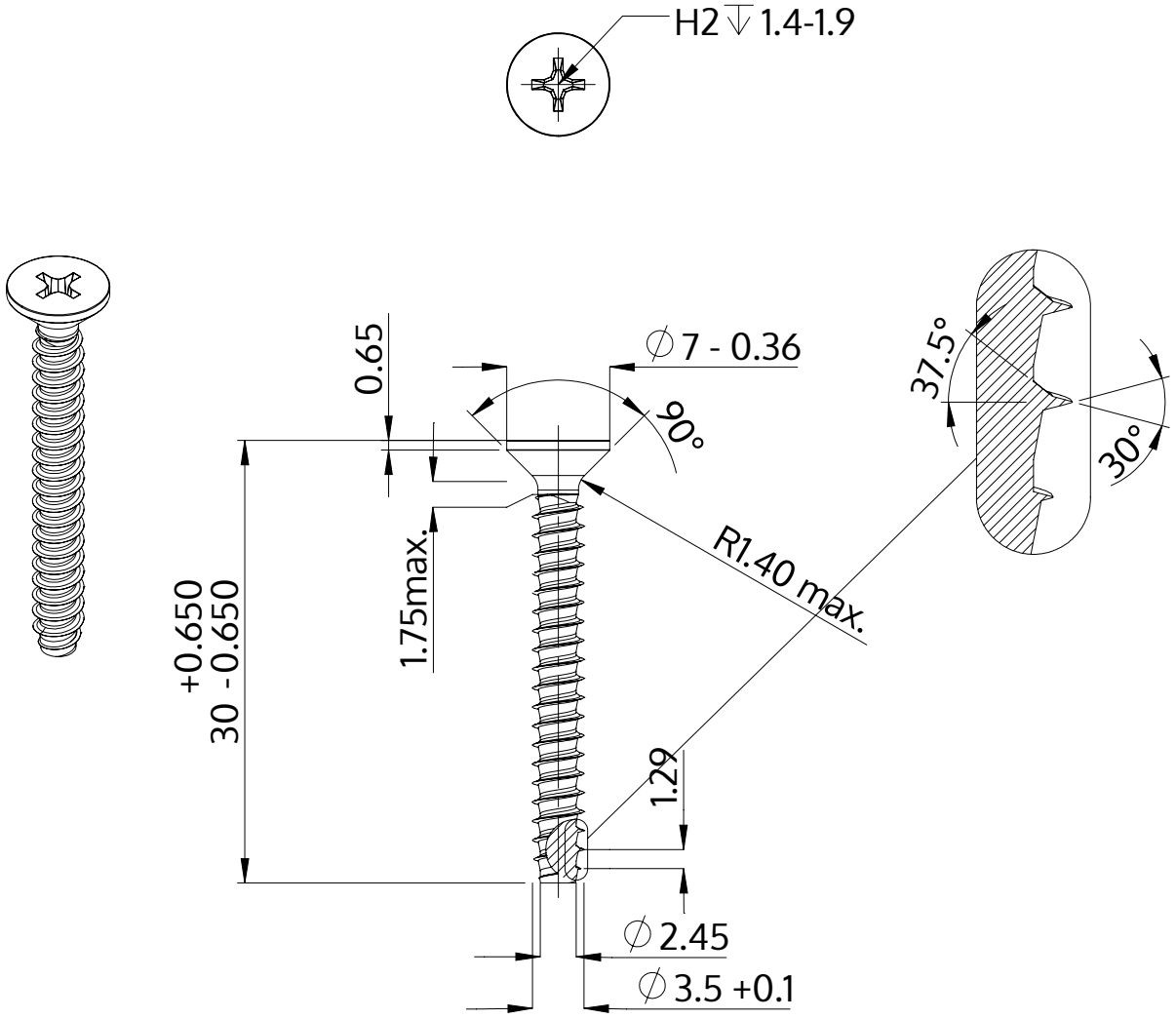


| | |
|---|---|
| Popis | STP33 3.5x30.0 - H2 |
| Materiál | Nerezová ocel A4 |
| Povrch | holá, mořená a pásová ocel |
| Hmotnost | 1.673 kg / 1000 Kus |

| | | |
|---|---|---|
| SCREWERK | **STP330350300C** | |
| Metric výkres A4 | Měřítko 2:1 | 2024-10 |