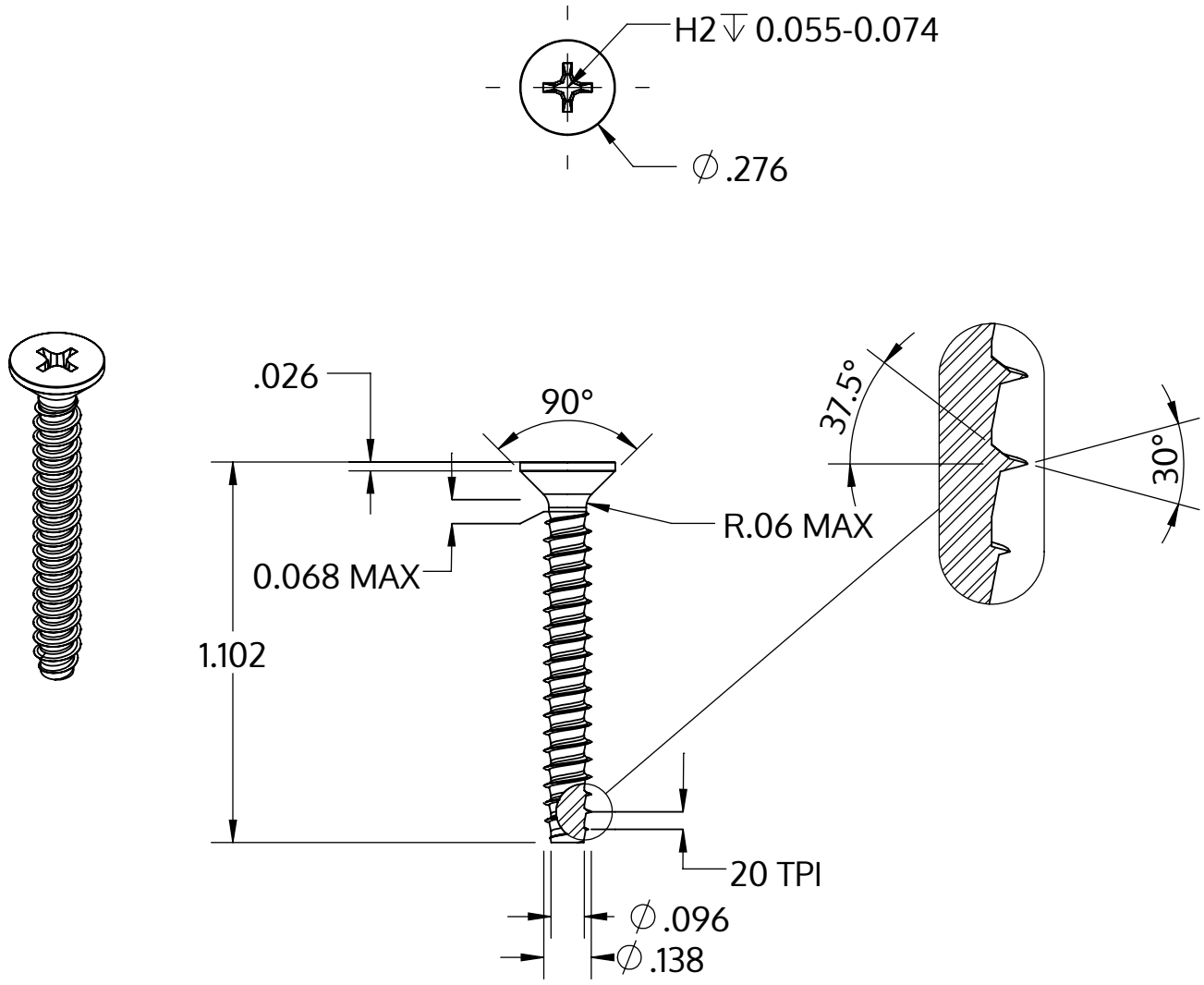

Metric size	M3.5 x 1.29 mm
US size (converted)	#6-20
	Tolerances [inch]
Length	+/- 0.025
Head diameter	+0 / -0.014
Head height	
Thread diameter	+0.003 / -0

Descrição	STP33 3.5x28.0 - H2
Material	aço, endurecido
Superfície	zincado 5-7 µm, galvanizado, azul / passivado transparente
Peso	1.578 kg / 1000 peças

SCREWERK	**STP330350280S**	
_Zoll Zeichnung Größe A	Escala 2:1	2024-10