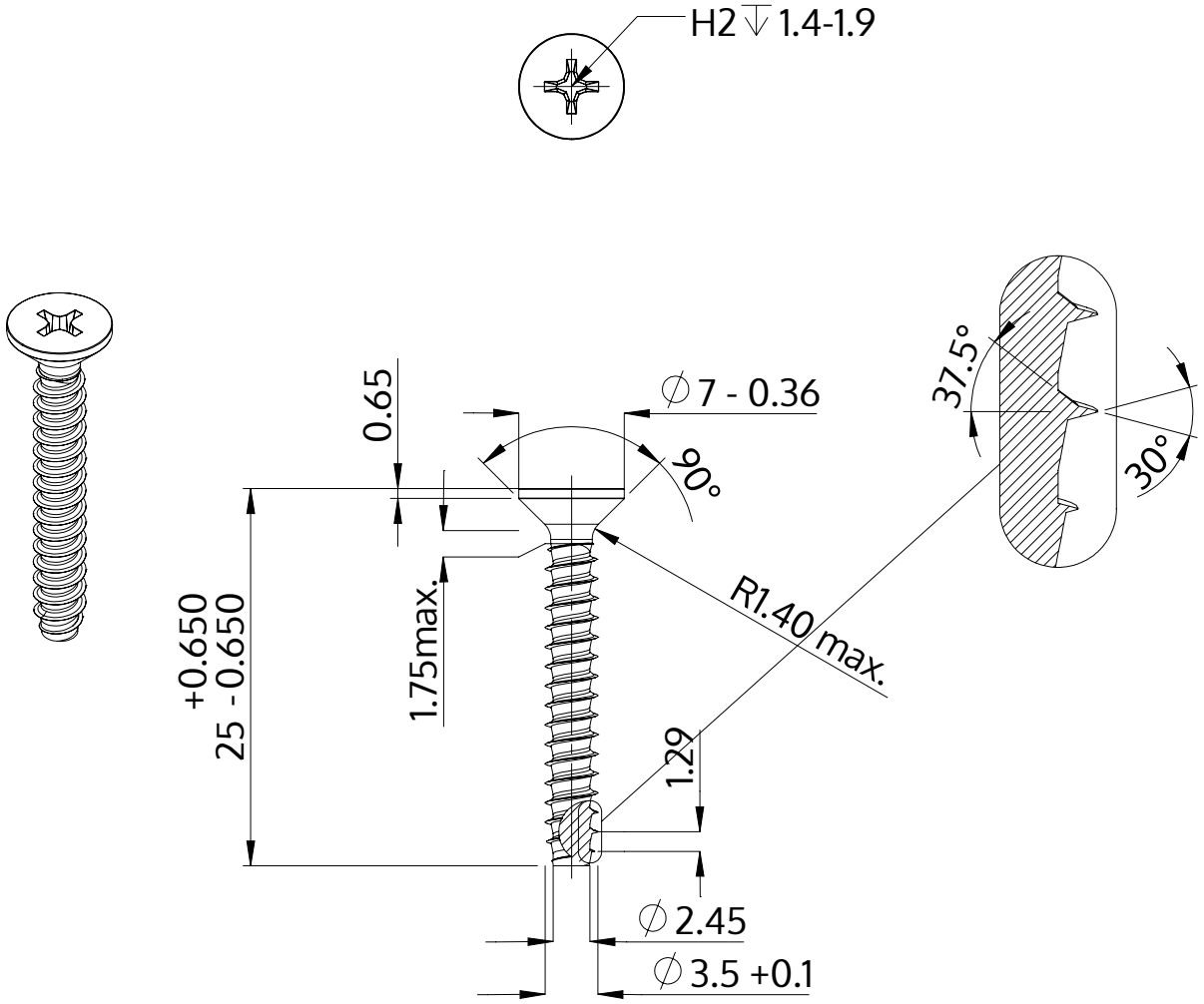

Beschrijving	STP33 3.5x25.0 - H2
Materiaal	roestvrij staal A2
Oppervlak	blank, geetst en gepassieveerd
Gewicht	1.436 kg / 1000 stuk

SCREWERK	**STP330350250E**	
Metrische tekening A4	Schaal 2:1	2024-10