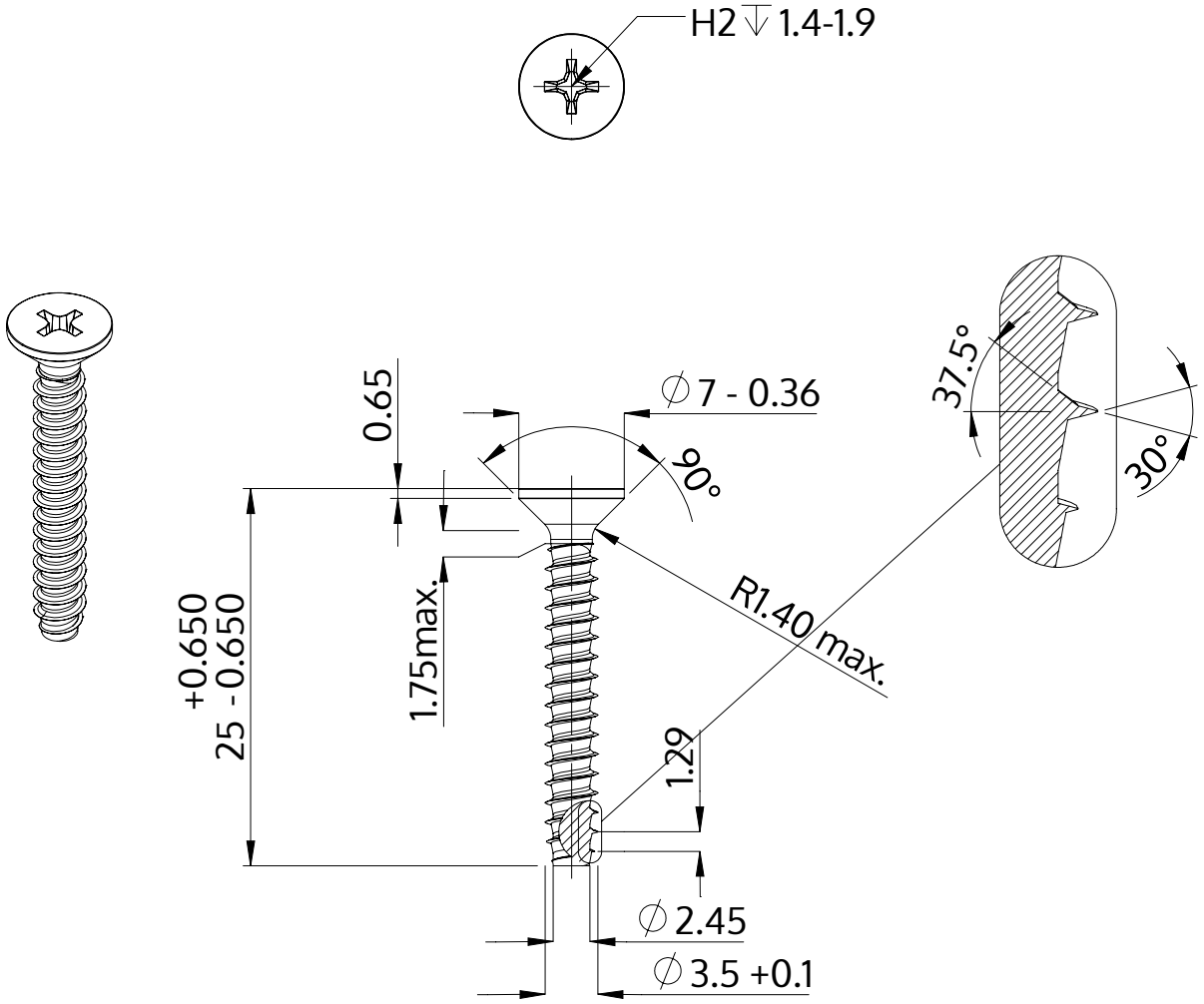

Descrição	STP33 3.5x25.0 - H2
Material	inox A4
Superfície	Decapado e passivado
Peso	1.436 kg / 1000 peças

SCREWERK	**STP330350250C**	
Desenho Métrico A4	Escala 2:1	2024-10