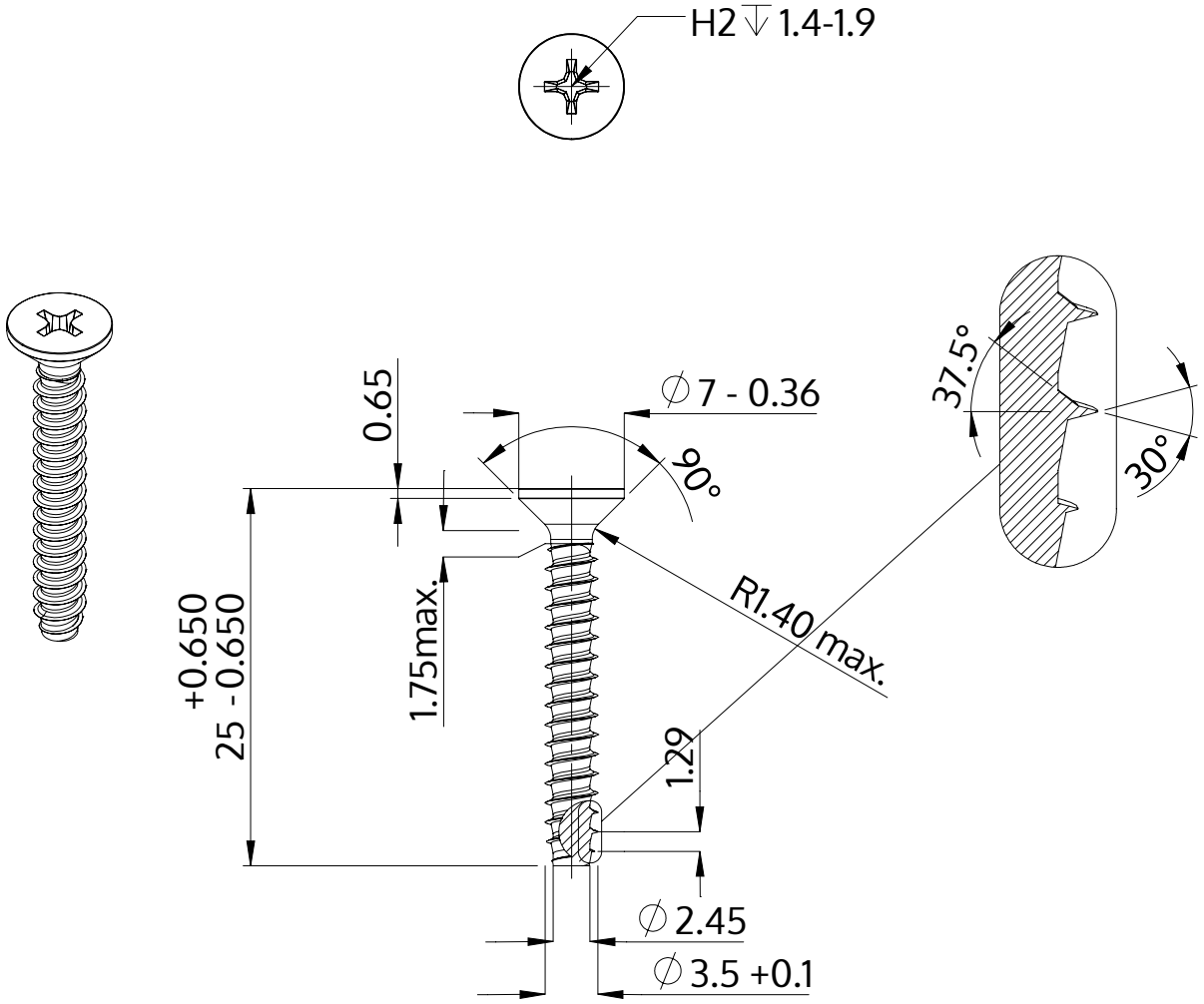

Описание	STP33 3.5x25.0 - H2
Материал	сталь, упрочненная
Поверхность	ZnNi, черная пассивировка+отжиг+масло
Вес	1.436 kg / 1000 Штука

SCREWERK	**STP330350250B**	
Метрический чертеж A4	Шкала 2:1	2024-05