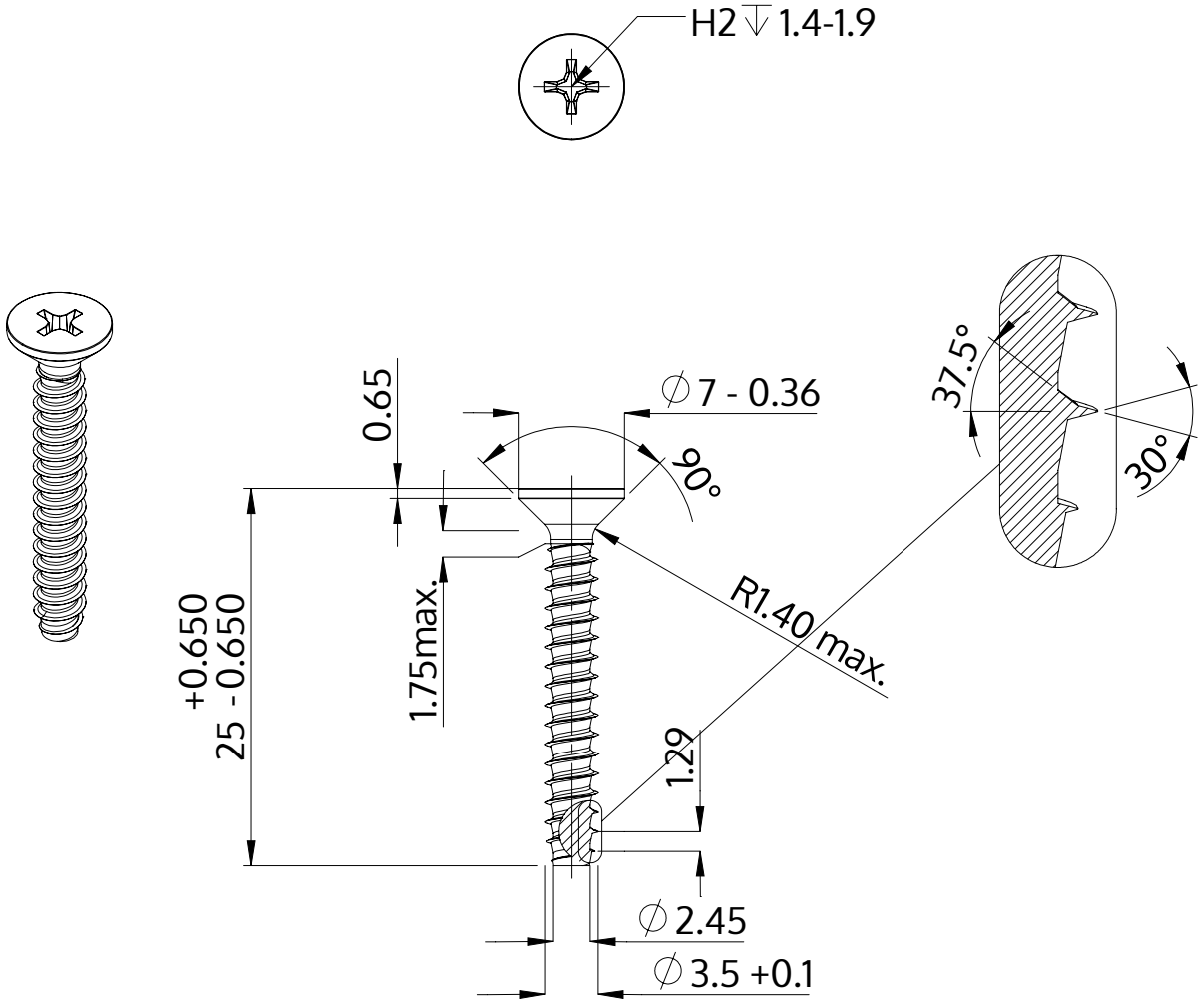

Descrição	STP33 3.5x25.0 - H2
Material	aço, endurecido
Superfície	Zincado Niquelado Galvanizado, Passivado negro
Peso	1.436 kg / 1000 peças

SCREWERK	**STP330350250B**	
Desenho Métrico A4	Escala None:1	2024-04