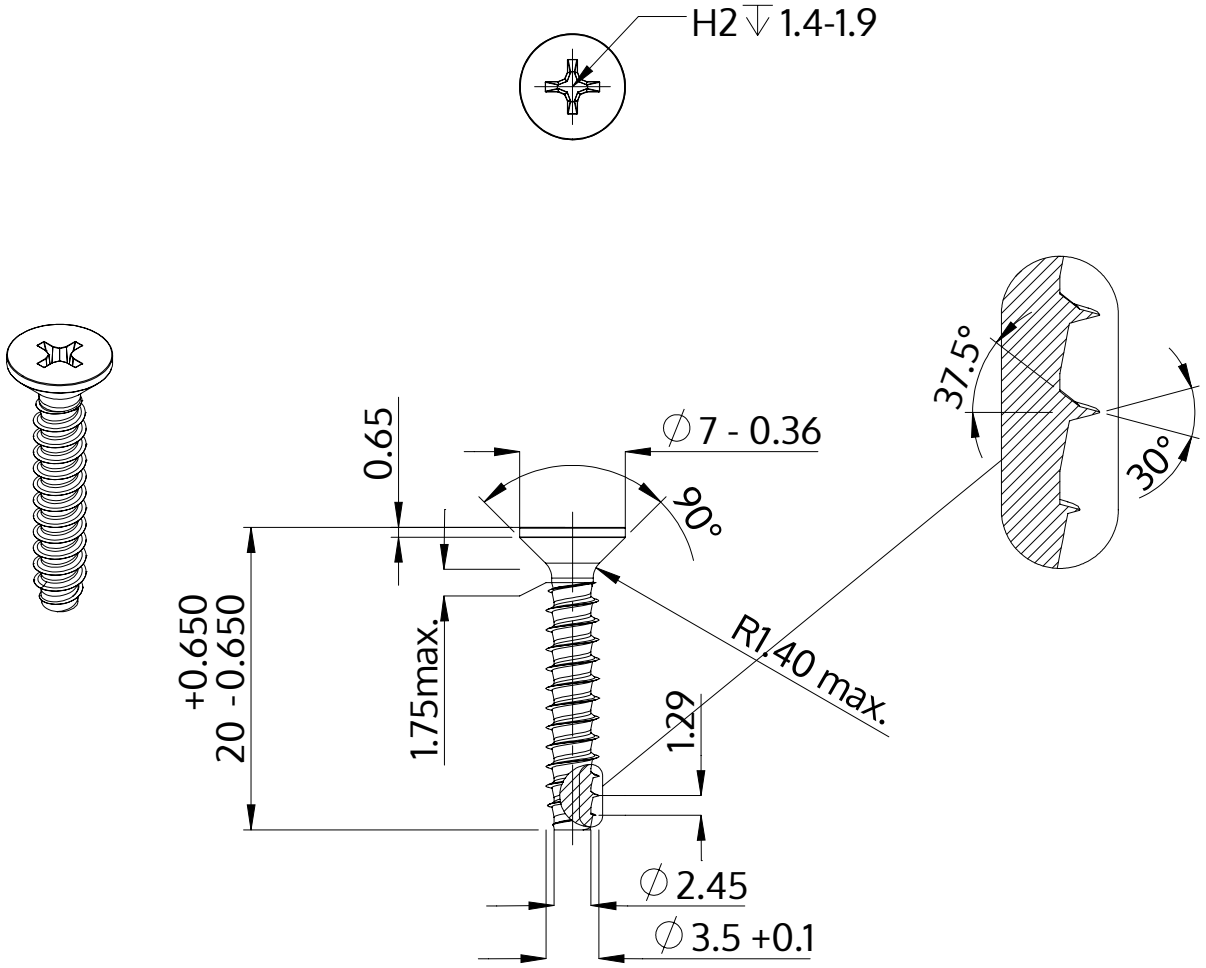

Beschreibung	STP33 3.5x20.0 - H2
Werkstoff	Stahl, vergütet
Oberfläche	verzinkt 5-7 µm, getempert, blau / transparent passiviert
Gewicht	1.200 kg / 1000 Stück

SCREWERK	**STP330350200S**	
Metrische Zeichnung A4	Skalierung 2:1	2024-10