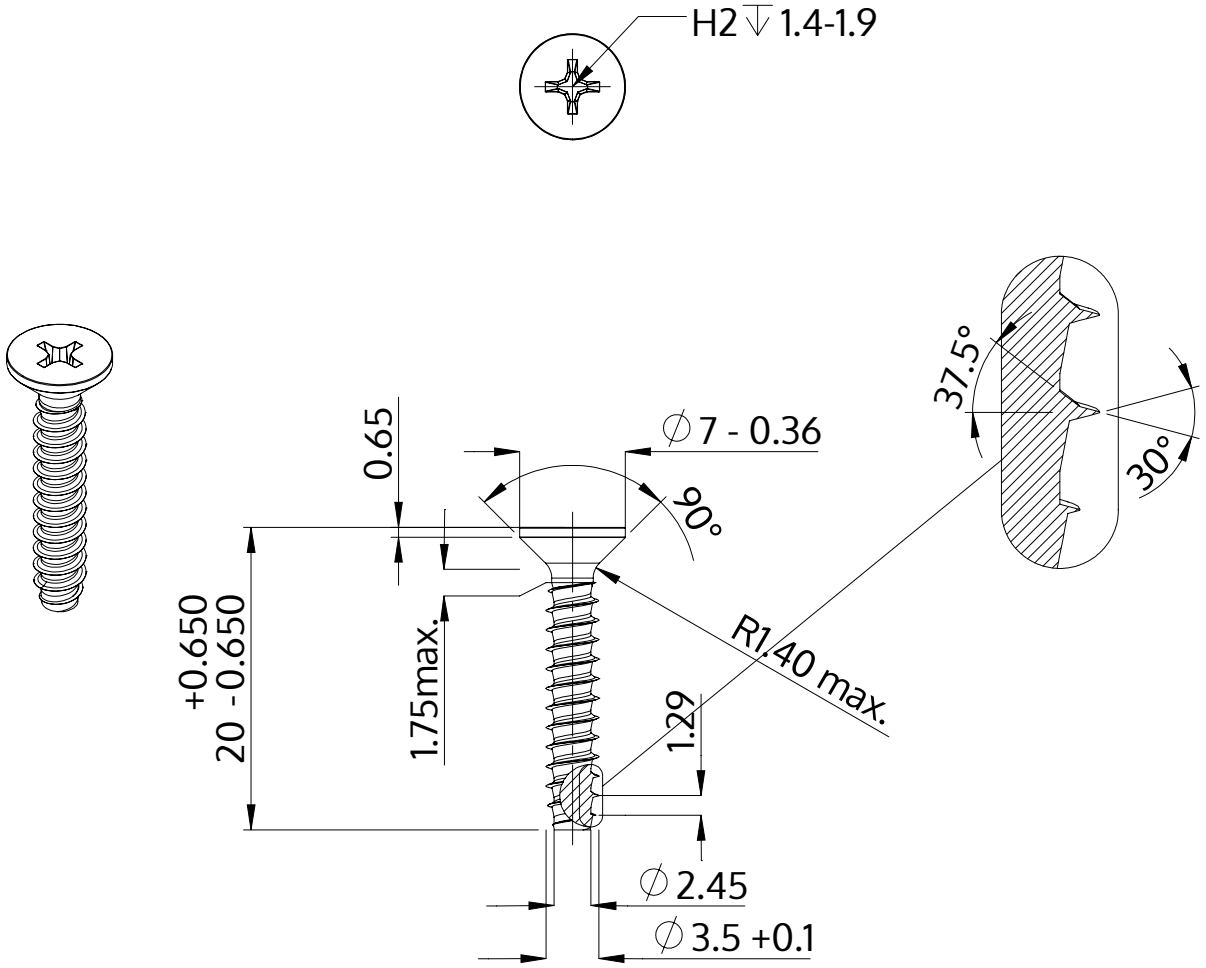

Beskrivning	STP33 3.5x20.0 - H2
Material	rostfritt stål A2
Yta	blank och passiviserad
Vikt	1.200 kg / 1000 styck

SCREWERK	**STP330350200E**	
Metrisk skiss A4	Skala None:1	2024-04