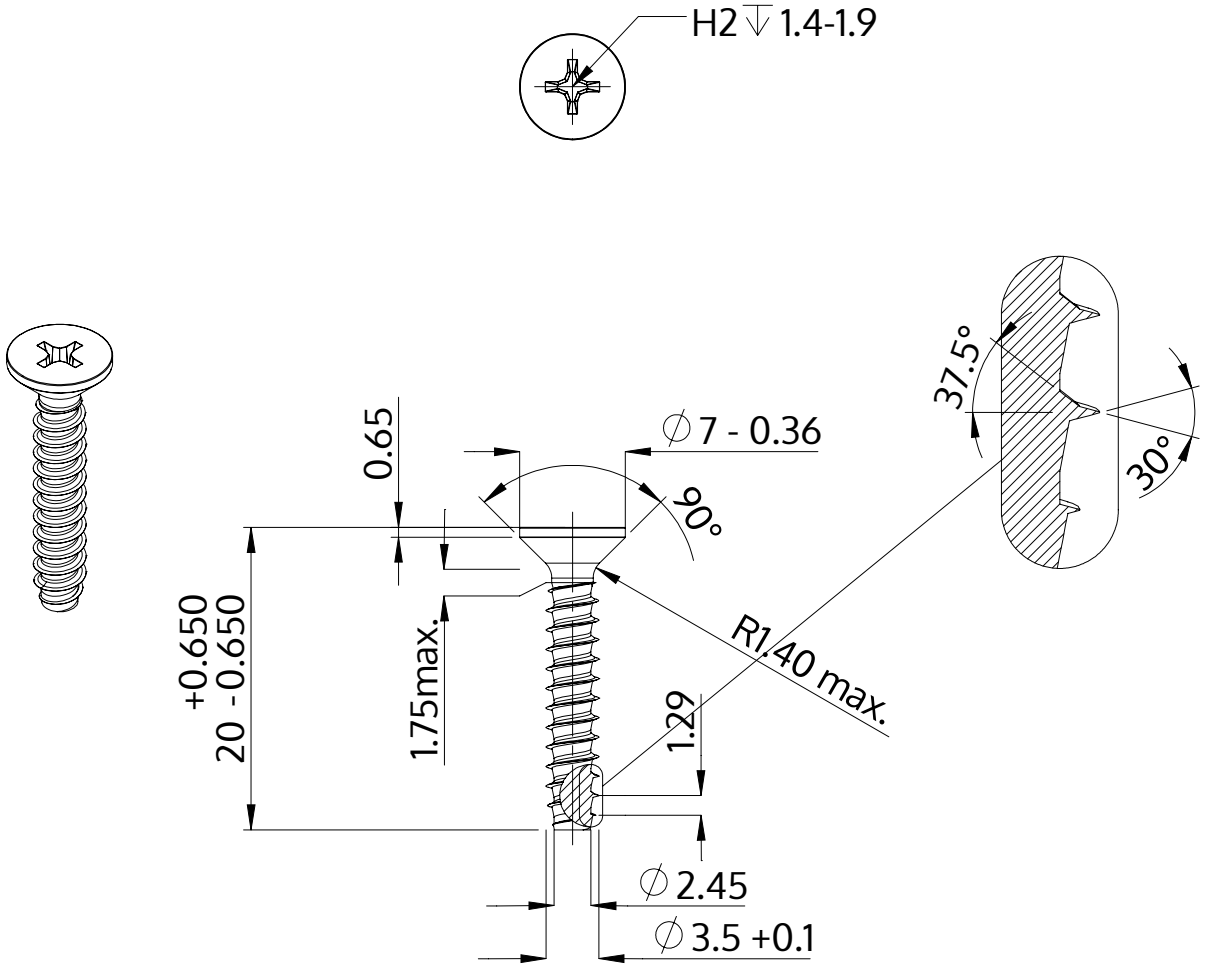

Описание	STP33 3.5x20.0 - H2
Материал	неръждаема стомана A4
Повърхност	гланциран, полиран, пасиваран
Тегло	1.200 kg / 1000 Бройка

SCREWERK	**STP330350200C**	
Метричен дизайн A4	Мащаб 2:1	2024-10