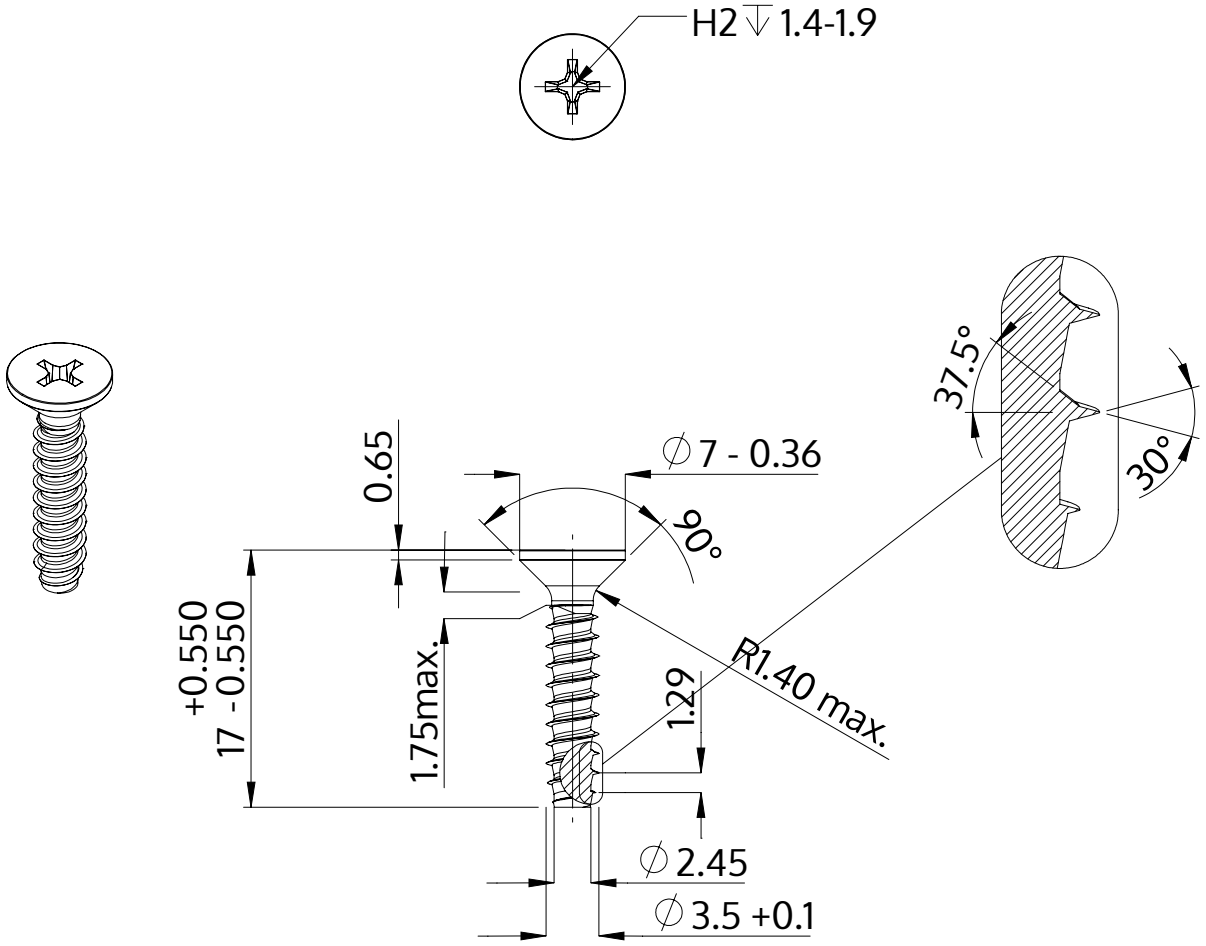

Beschrijving	STP33 3.5x17.0 - H2
Materiaal	roestvrij staal A2
Oppervlak	blank, geetst en gepassieveerd
Gewicht	1.058 kg / 1000 stuk

SCREWERK	**STP330350170E**	
Metrische tekening A4	Schaal 2:1	2024-10