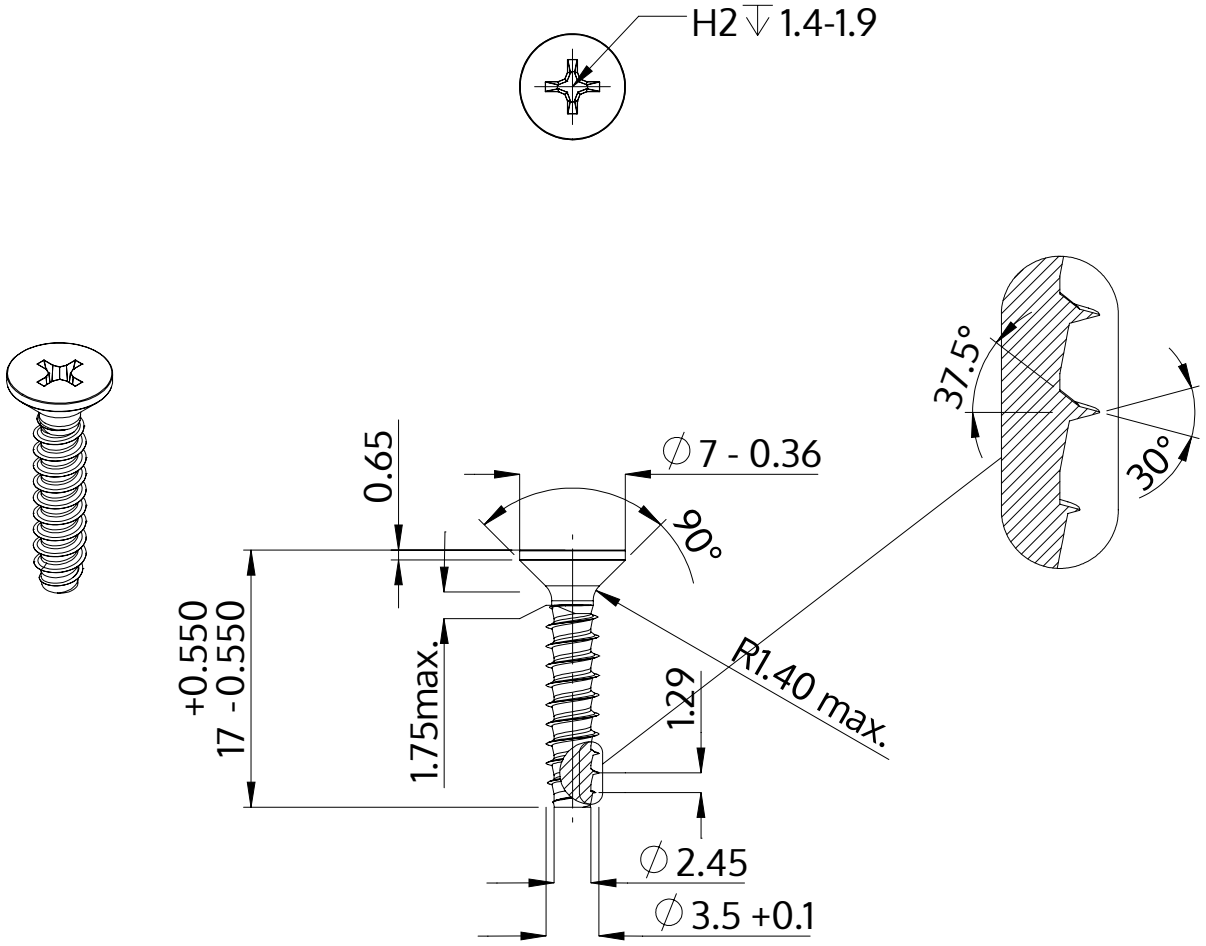

Descrizione	STP33 3.5x17.0 - H2
Materiale	acciaio inossidabile A2
Superficie	bianco-decapato e passivato
Peso	1.058 kg / 1000 pezzi

SCREWERK	**STP330350170E**	
Disegno metrico A4	Scala 2:1	2024-10