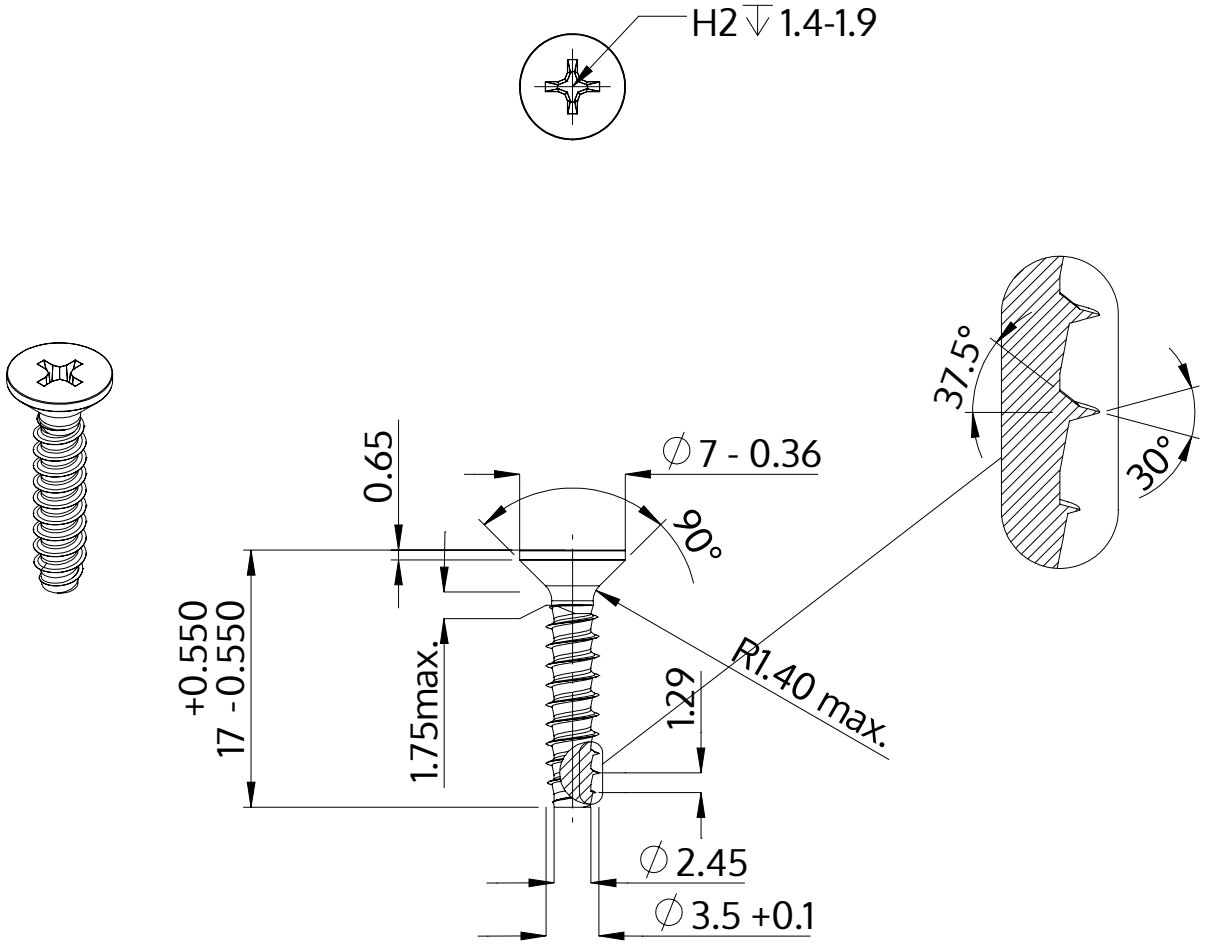

Popis	STP33 3.5x17.0 - H2
Materiál	Temperovaná ocel
Povrch	ZiNi černá-pasivovaná+temperovaná+utěsněná
Hmotnost	1.058 kg / 1000 Kus

SCREWERK	**STP330350170B**	
Metric výkres A4	Měřítko None:1	2024-04