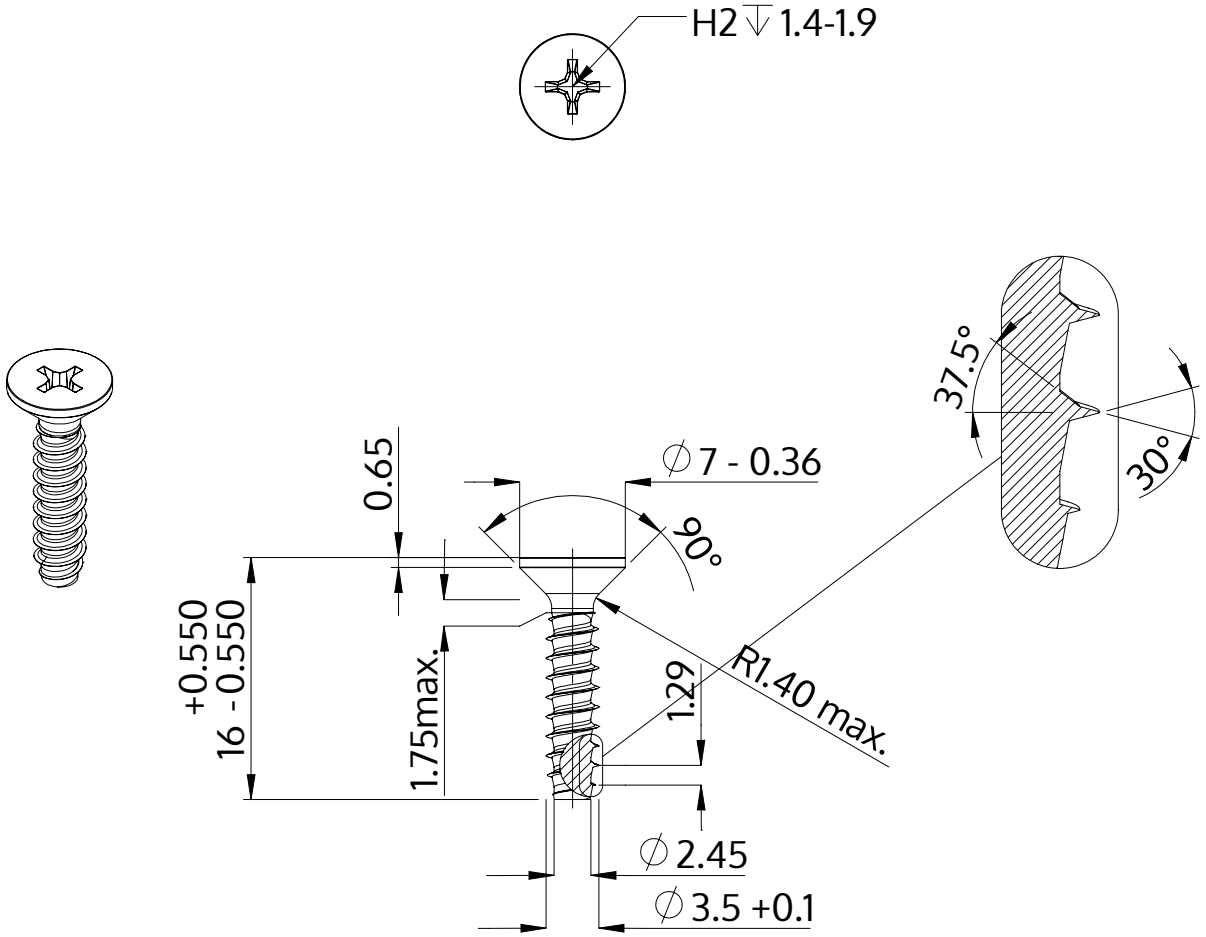

Описание	STP33 3.5x16.0 - H2
Материал	Нержавеющая сталь A4
Поверхность	Светлый отжиг и пассивация
Вес	1.011 kg / 1000 Штука

SCREWERK	**STP330350160C**	
Метрический чертеж A4	Шкала 2:1	2024-10