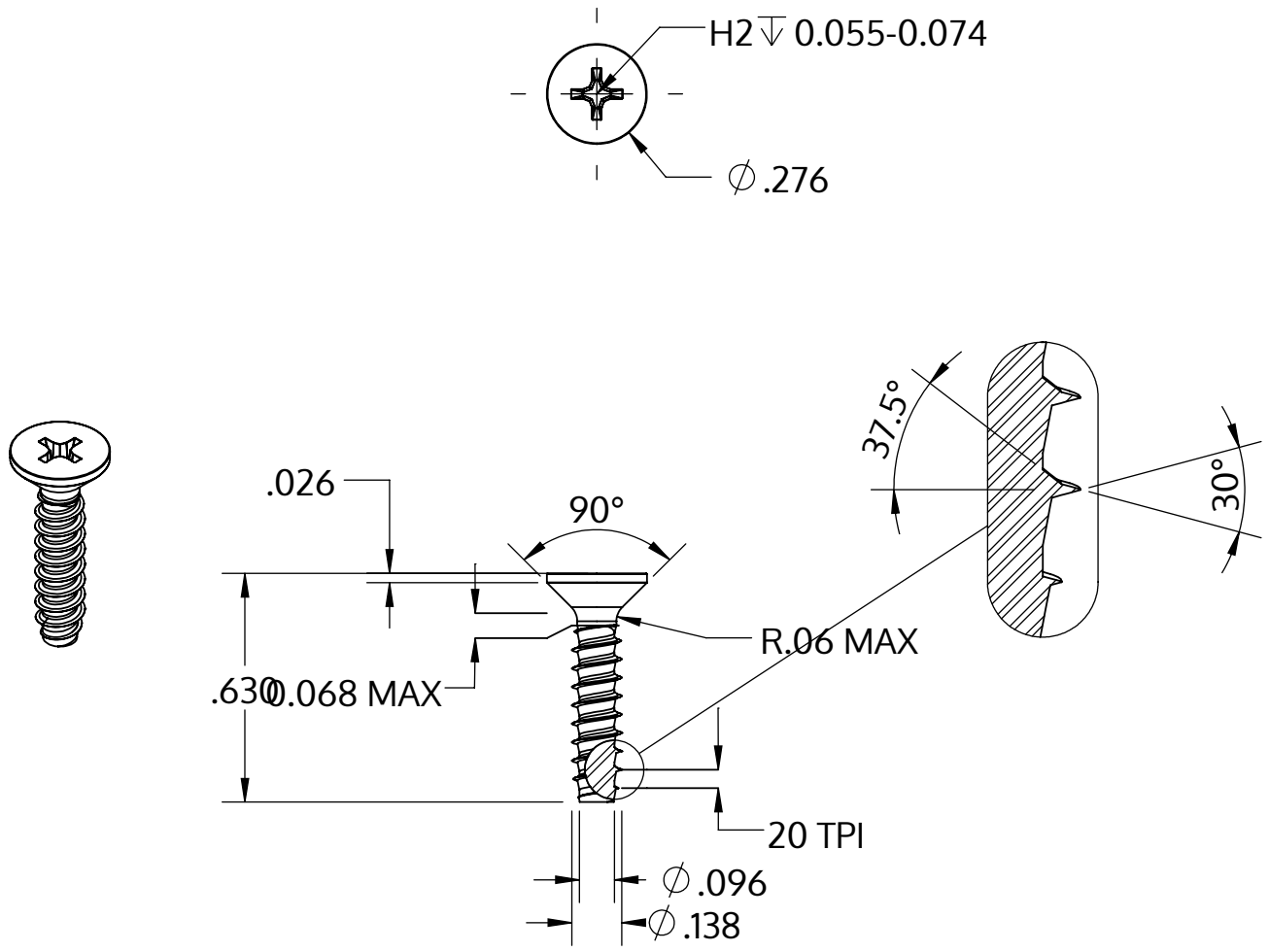

Metric size	M3.5 x 1.29 mm
US size (converted)	#6-20
	Tolerances [inch]
Length	+/- 0.021
Head diameter	+0 / -0.014
Head height	
Thread diameter	+0.003 / -0

Beschreibung	STP33 3.5x16.0 - H2
Werkstoff	Edelstahl A4
Oberfläche	blank, gebeizt und passiviert
Gewicht	1.011 kg / 1000 Stück

SCREWERK	**STP330350160C**	
Zoll Zeichnung Größe A	Skalierung 2:1	2024-10