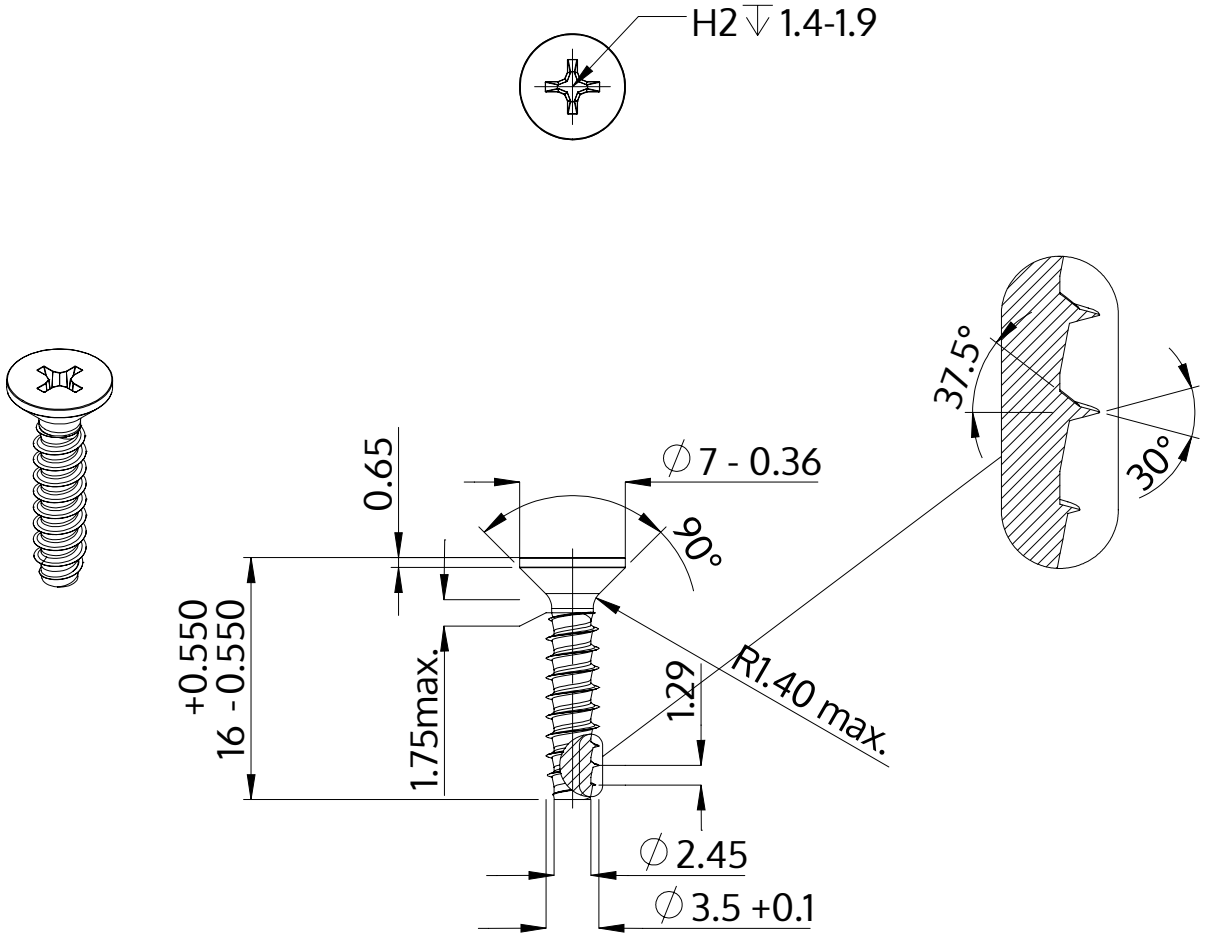

Beschreibung	STP33 3.5x16.0 - H2
Werkstoff	Edelstahl A4
Oberfläche	blank, gebeizt und passiviert
Gewicht	1.011 kg / 1000 Stück

SCREWERK	**STP330350160C**	
Metrische Zeichnung A4	Skalierung 2:1	2024-10