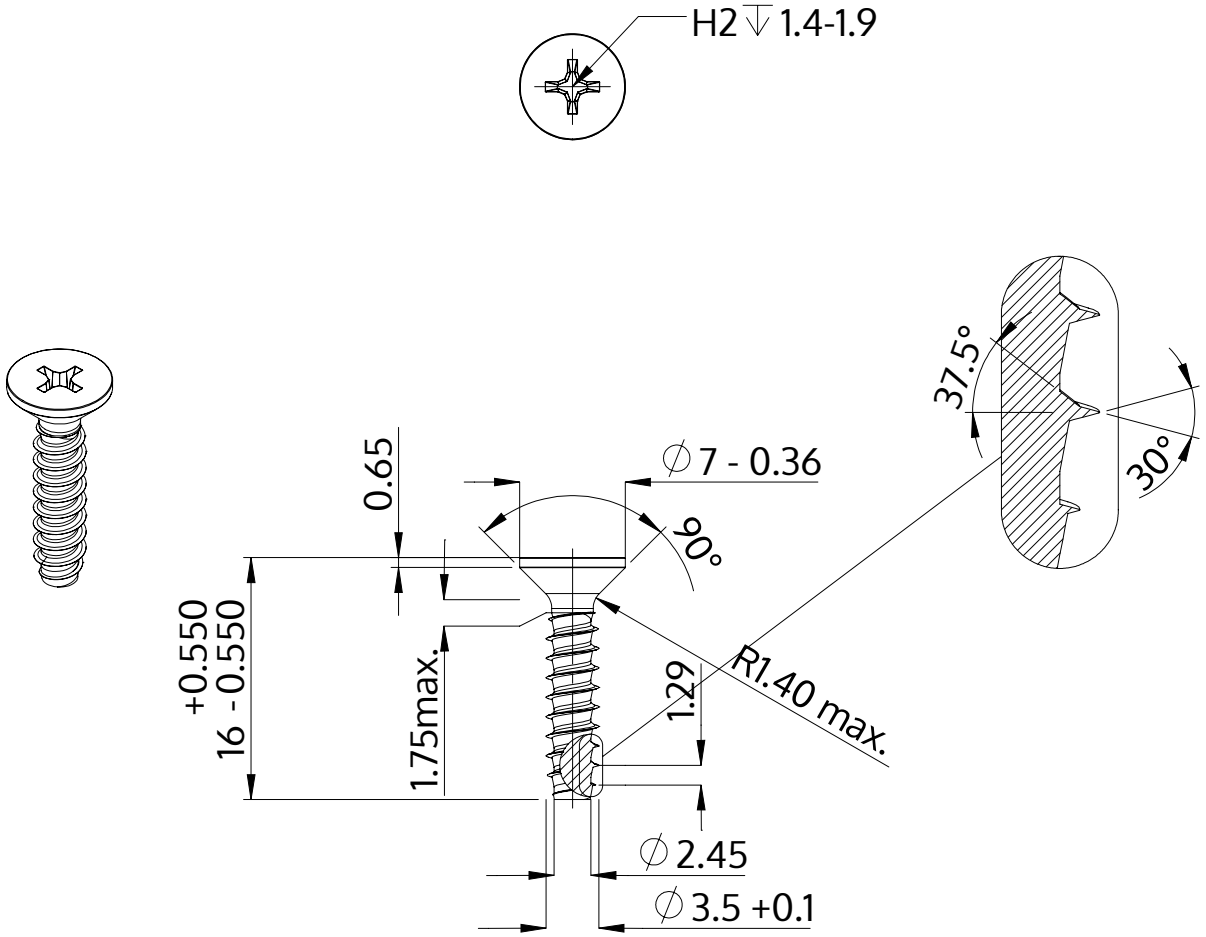

Descripción	STP33 3.5x16.0 - H2
Material	Acero, endurecido
Superficie	Zinc-Niquelado, pasivado negro/ sin Cr-VI, recocido, sellado
Peso	1.011 kg / 1000 Piezas

SCREWERK	**STP330350160B**	
Diseño métrico	Escalada 2:1	2024-10