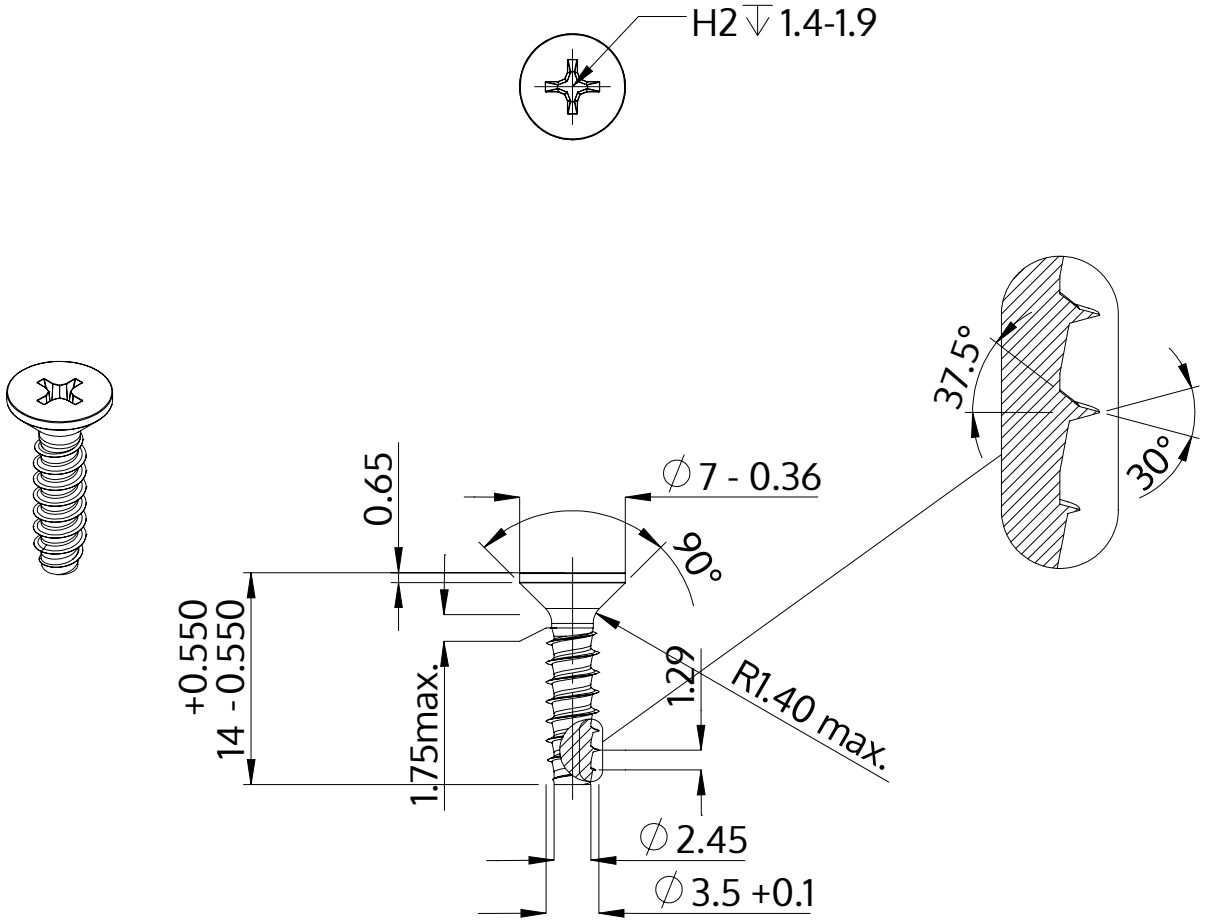

Açıklaması	STP33 3.5x14.0 - H2
Malzeme	Paslanmaz Çelik A4
Kaplama	Parlak, cilalanmış ve pasifleştirilmiştir
Ağırlık	0.917 kg / 1000 Adet

SCREWERK	**STP330350140C**	
Metrik çizim A4	Ölçeklendirme 2:1	2024-10