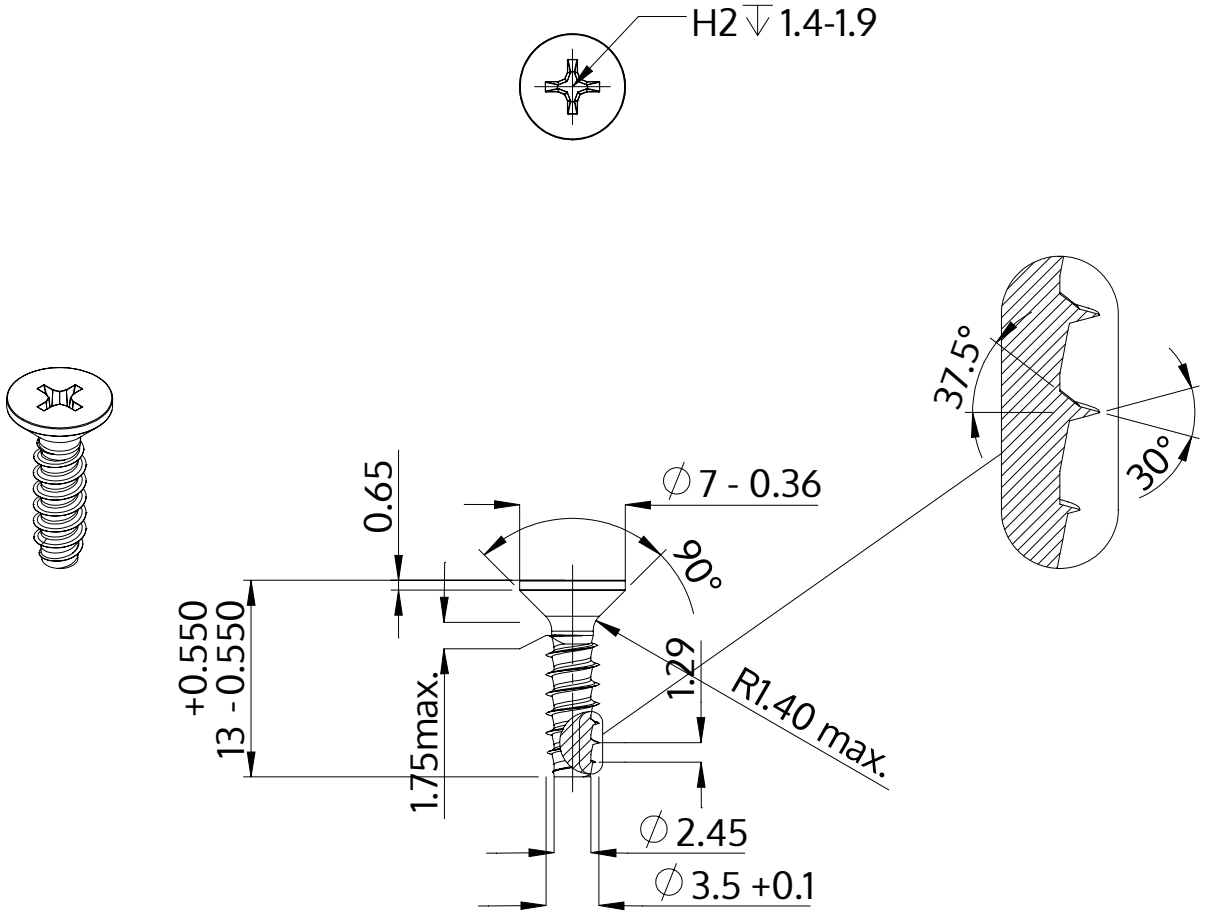

Açıklaması	STP33 3.5x13.0 - H2
Malzeme	Paslanmaz Çelik A2
Kaplama	Parlak, cilalanmış ve pasifleştirilmiştir
Ağırlık	0.869 kg / 1000 Adet

SCREWERK	**STP330350130E**	
Metrik çizim A4	Ölçeklendirme None:1	2024-04