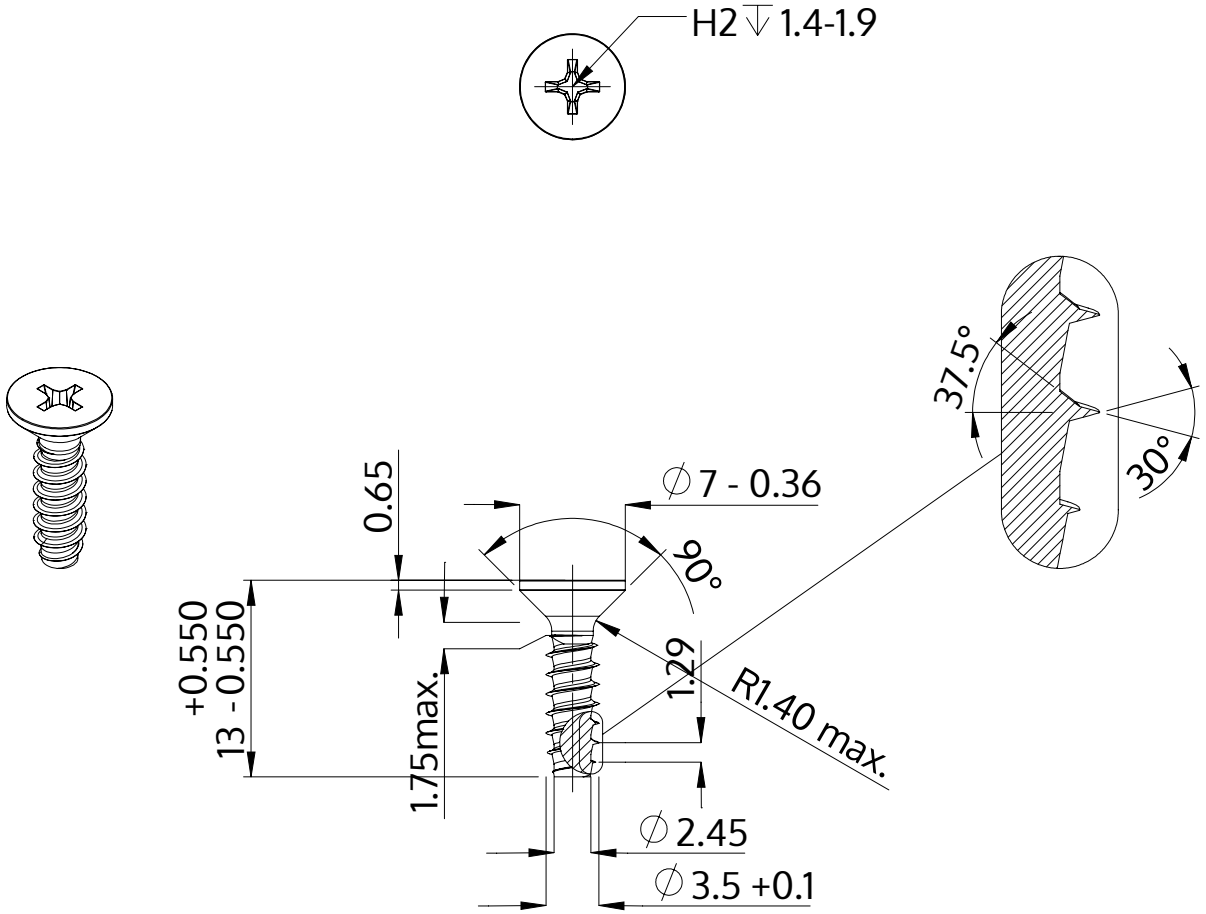

Beskrivning	STP33 3.5x13.0 - H2
Material	rostfritt stål A2
Yta	blank och passiviserad
Vikt	0.869 kg / 1000 styck

SCREWERK	**STP330350130E**	
Metrisk skiss A4	Skala 2:1	2024-10