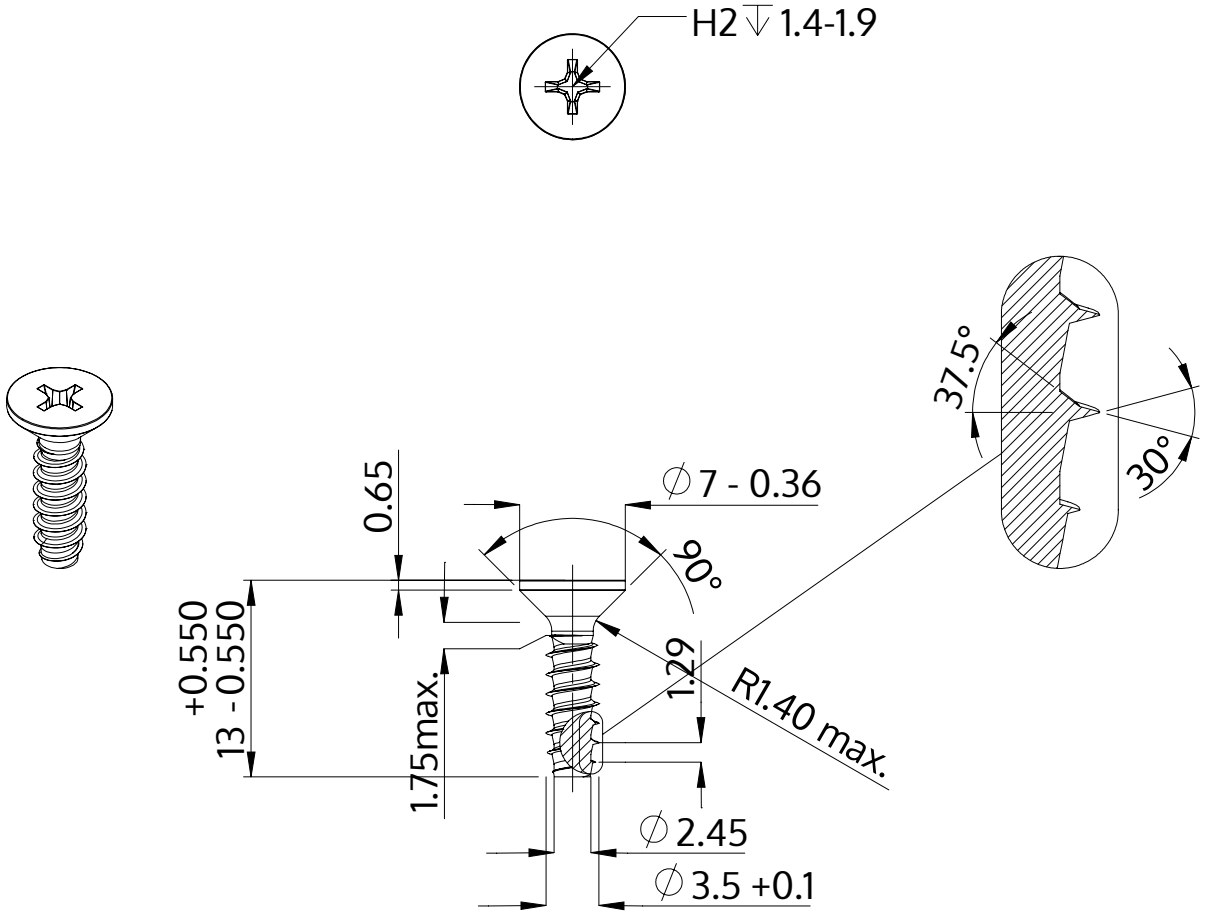

Opis	STP33 3.5x13.0 - H2
Materiał	Stal szlachetna A4
Powierzchnia	Prosta, bejcowana i pasywowana
Waga	0.869 kg / 1000 sztuk

SCREWERK	**STP330350130C**	
Rysunek metryczny A4	Skala 2:1	2024-10