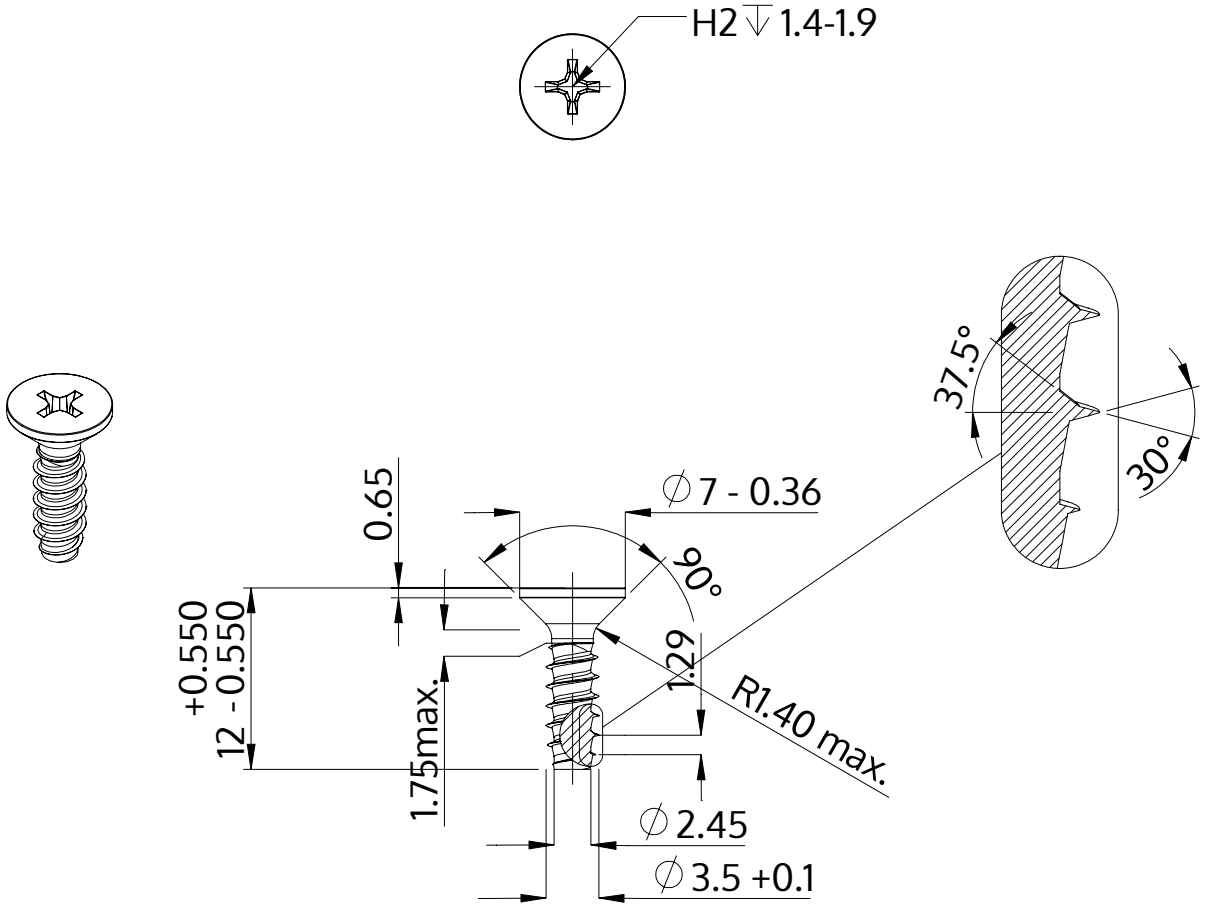

Açıklaması	STP33 3.5x12.0 - H2
Malzeme	Çelik, sertleştirilmiş
Kaplama	galvanizli 5-7 µm, temperliö mavi / şeffaf pasifleştirilmiştir
Ağırlık	0.822 kg / 1000 Adet

SCREWERK	**STP330350120S**	
Metrik çizim A4	Ölçeklendirme None:1	2024-04