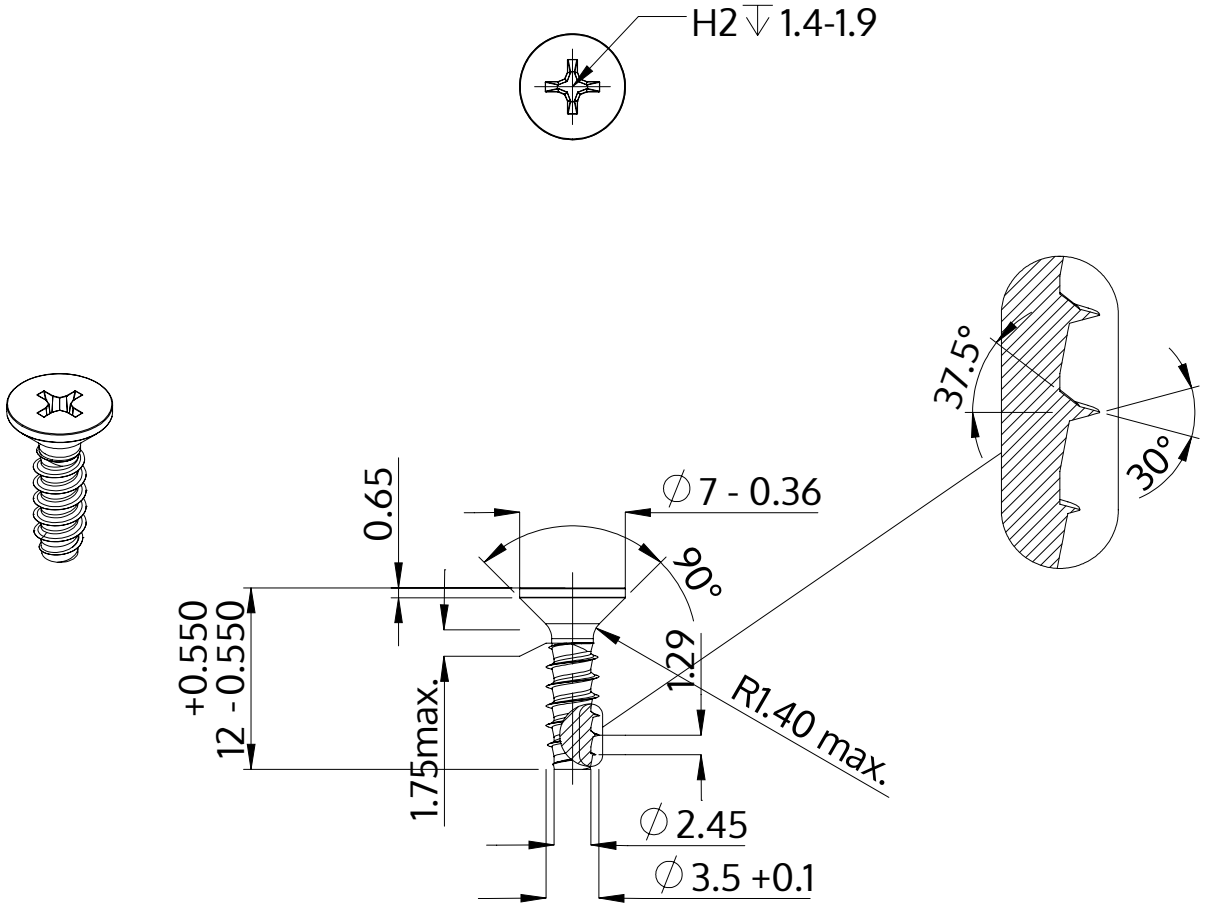

Descrição	STP33 3.5x12.0 - H2
Material	inox A2
Superfície	Decapado e passivado
Peso	0.822 kg / 1000 peças

SCREWERK	**STP330350120E**	
Desenho Métrico A4	Escala 2:1	2024-10