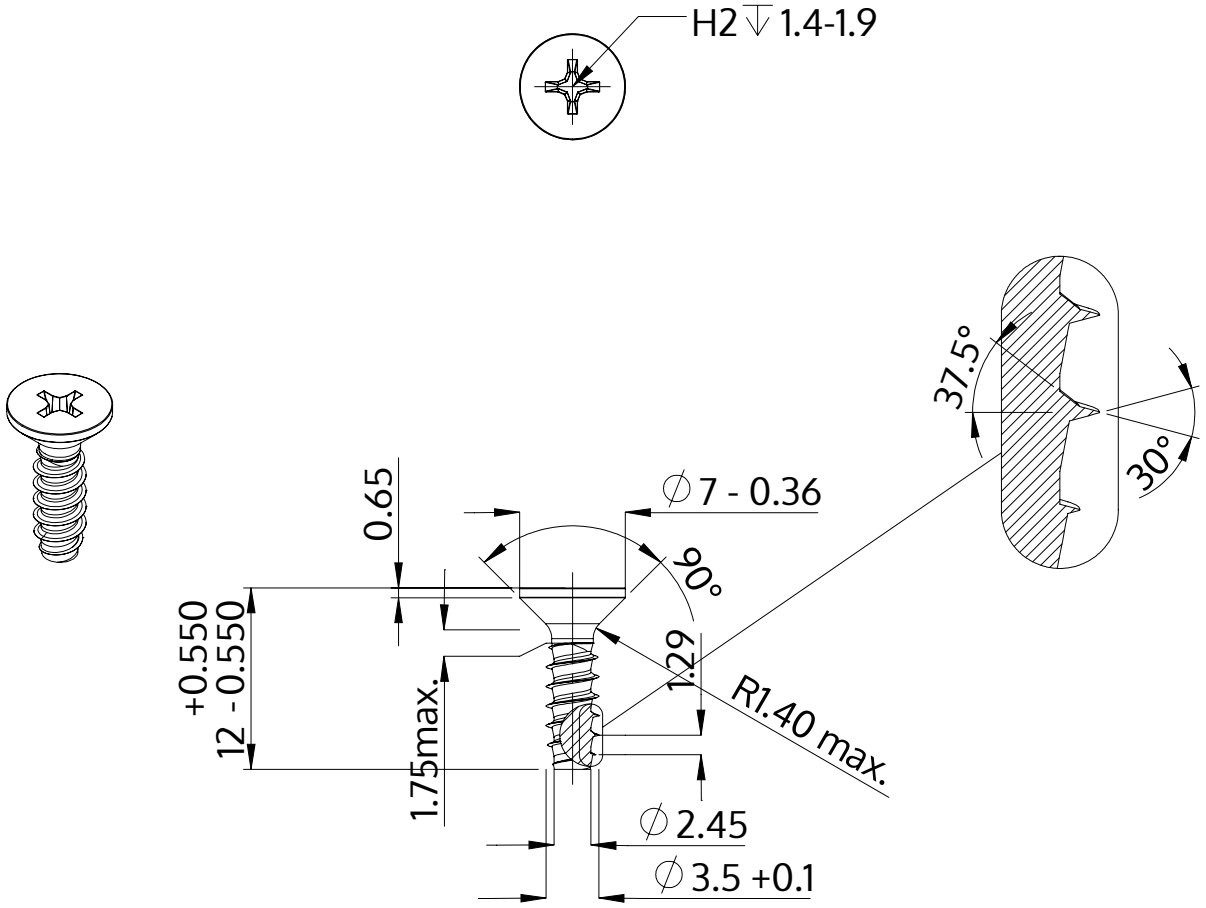

Descripción	STP33 3.5x12.0 - H2
Material	Acero Inoxidable A2
Superficie	Laminado brillante, barnizado y pasivado
Peso	0.822 kg / 1000 Piezas

SCREWERK	**STP330350120E**	
Diseño métrico	Escalada 2:1	2024-10