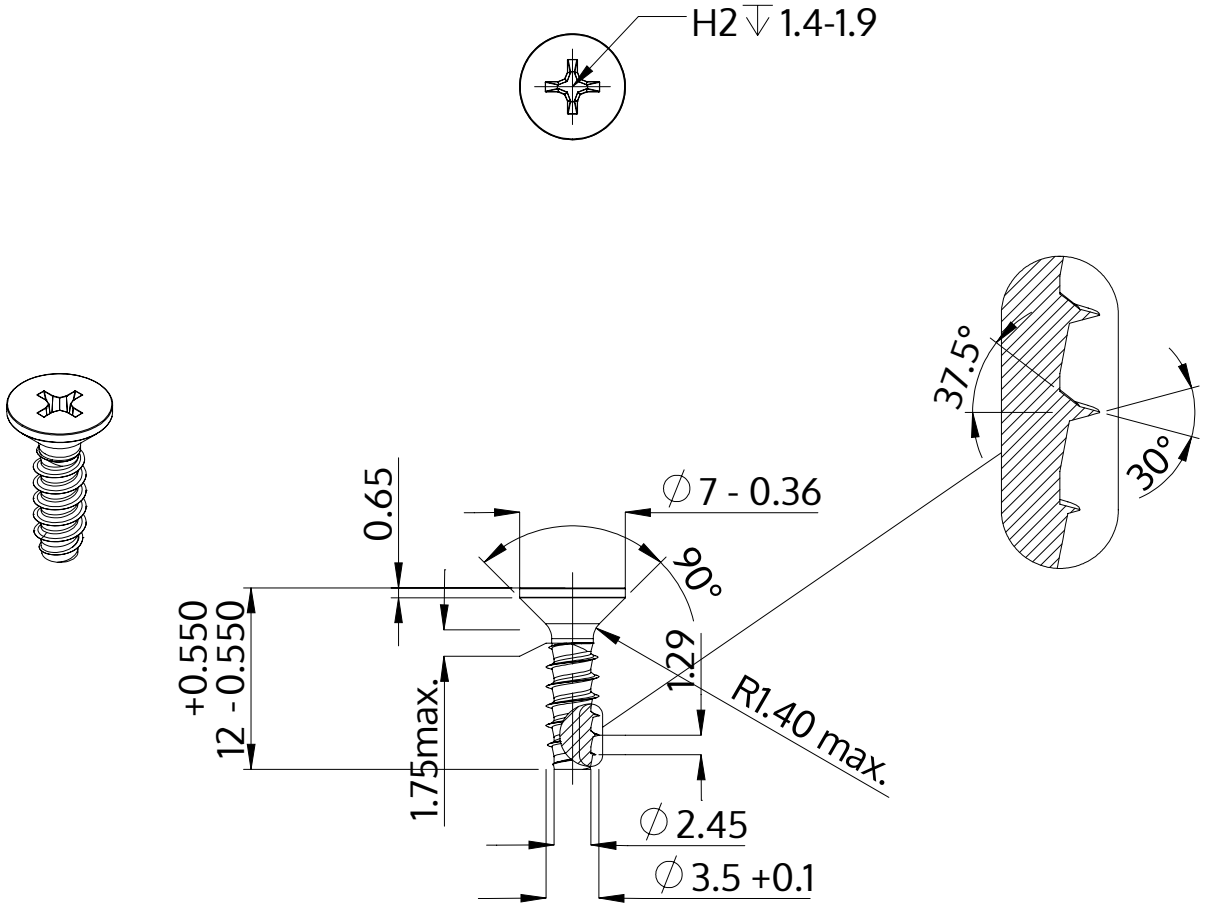

Beskrivning	STP33 3.5x12.0 - H2
Material	rostfritt stål A4
Yta	blank och passiviserad
Vikt	0.822 kg / 1000 styck

SCREWERK	**STP330350120C**	
Metrisk skiss A4	Skala None:1	2024-04