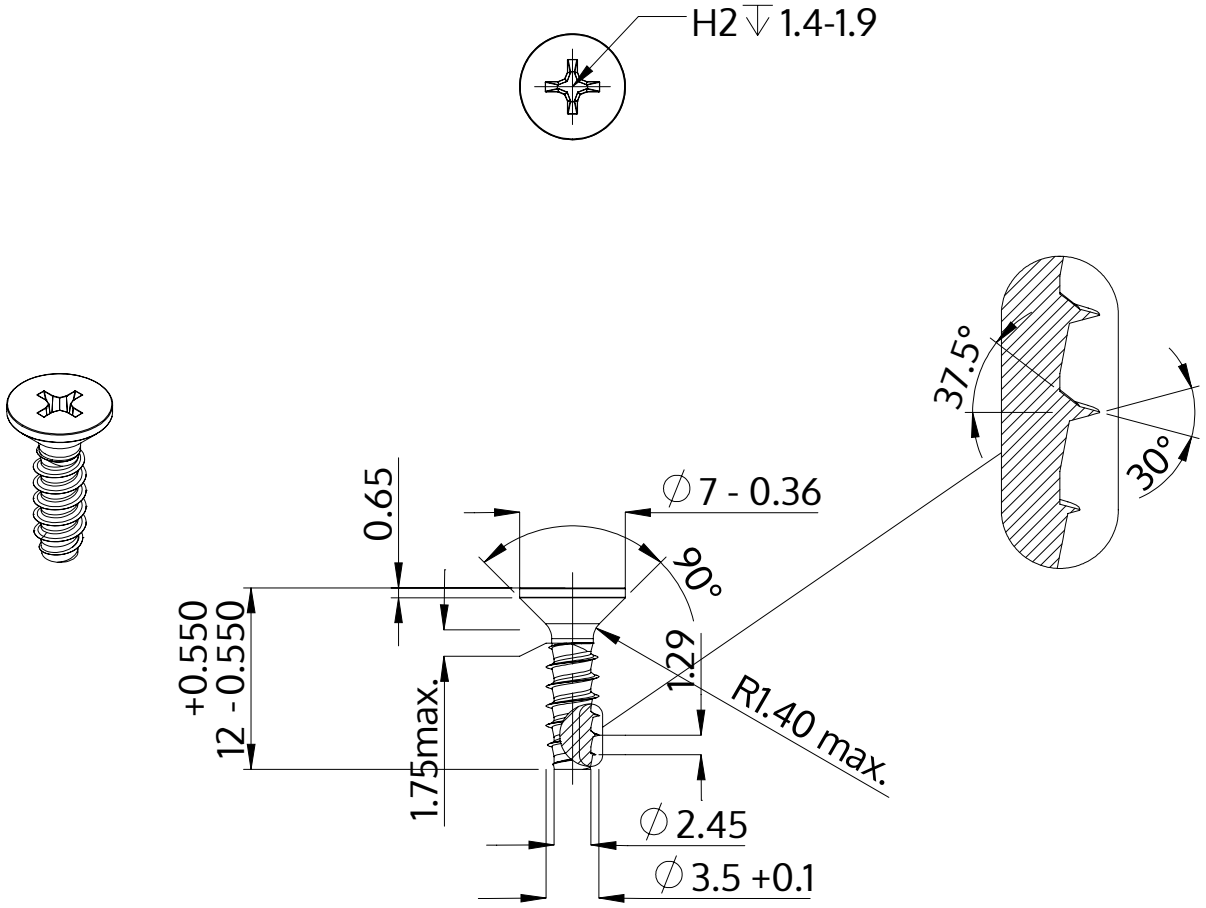


| | |
|---|---|
| Opis | STP33 3.5x12.0 - H2 |
| Materiał | Stal szlachetna A4 |
| Powierzchnia | Prosta, bejcowana i pasywowana |
| Waga | 0.822 kg / 1000 sztuk |

| | | |
|---|---|---|
| SCREWERK | **STP330350120C** | |
| Rysunek metryczny A4 | Skala None:1 | 2024-04 |