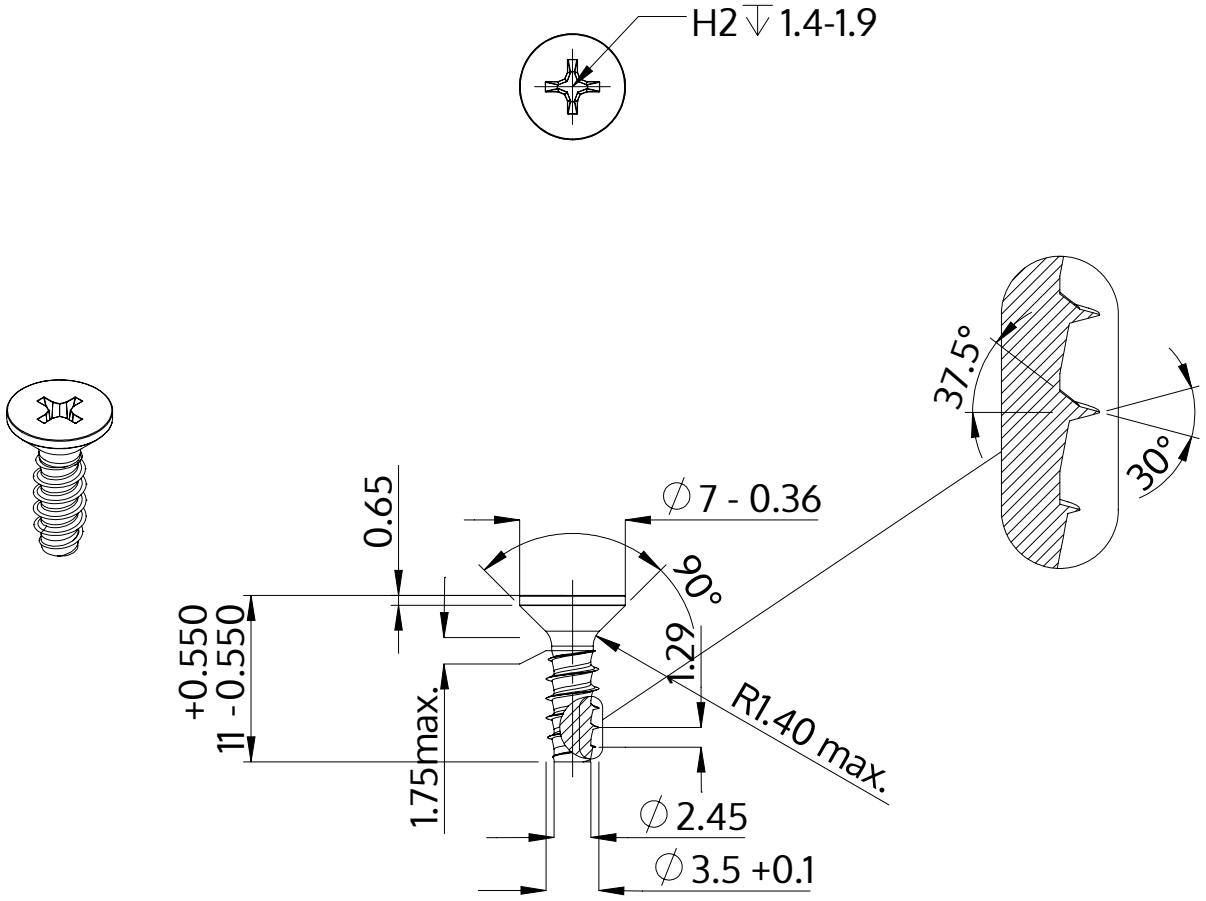

Beschrijving	STP33 3.5x11.0 - H2
Materiaal	roestvrij staal A2
Oppervlak	blank, geetst en gepassieveerd
Gewicht	0.775 kg / 1000 stuk

SCREWERK	**STP330350110E**	
Metrische tekening A4	Schaal None:1	2024-04