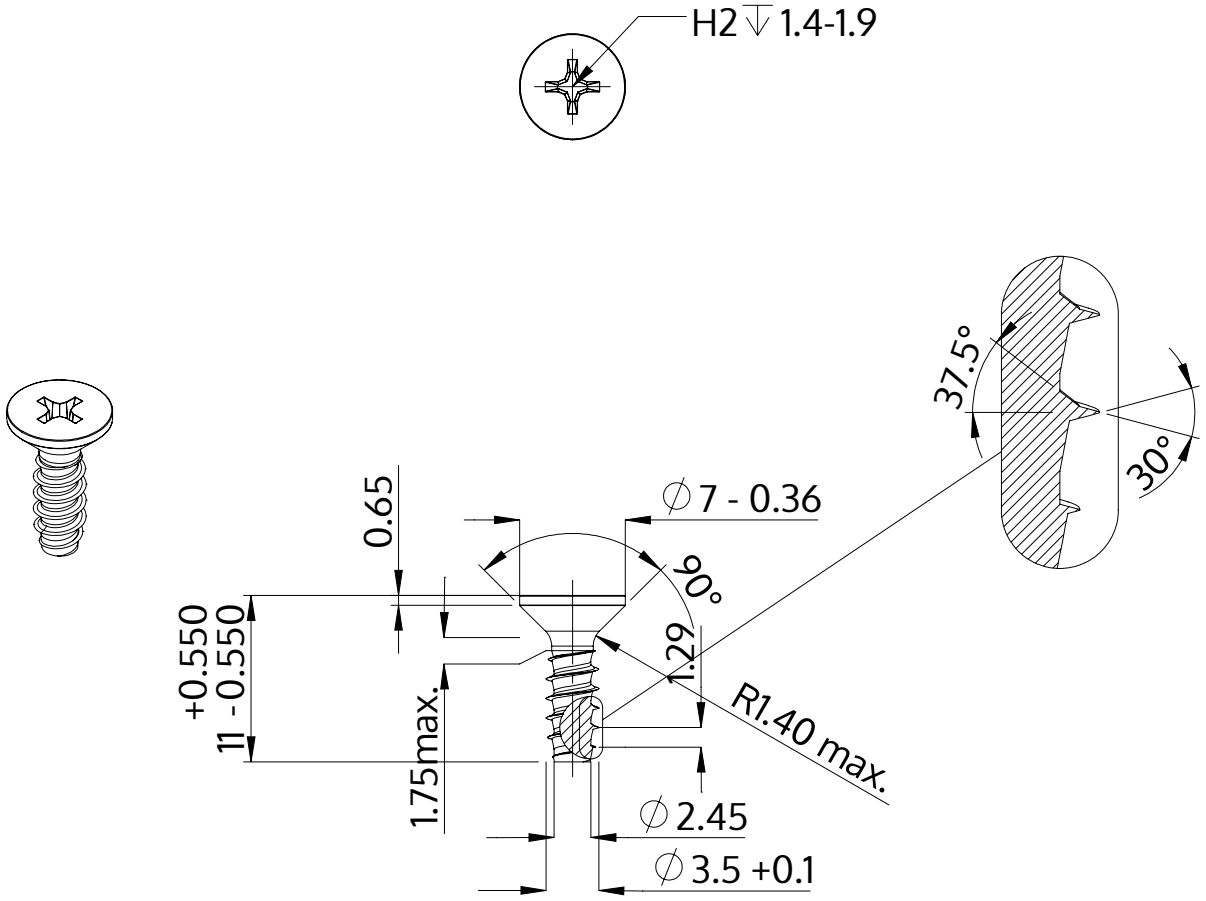

Descriere	STP33 3.5x11.0 - H2
Material	oţel inoxidabil A4
Exterior	neacoperit, murat și pasivat
Greutate	0.775 kg / 1000 unități

SCREWERK	**STP330350110C**	
Desen metric A4	Scalarea 2:1	2024-10