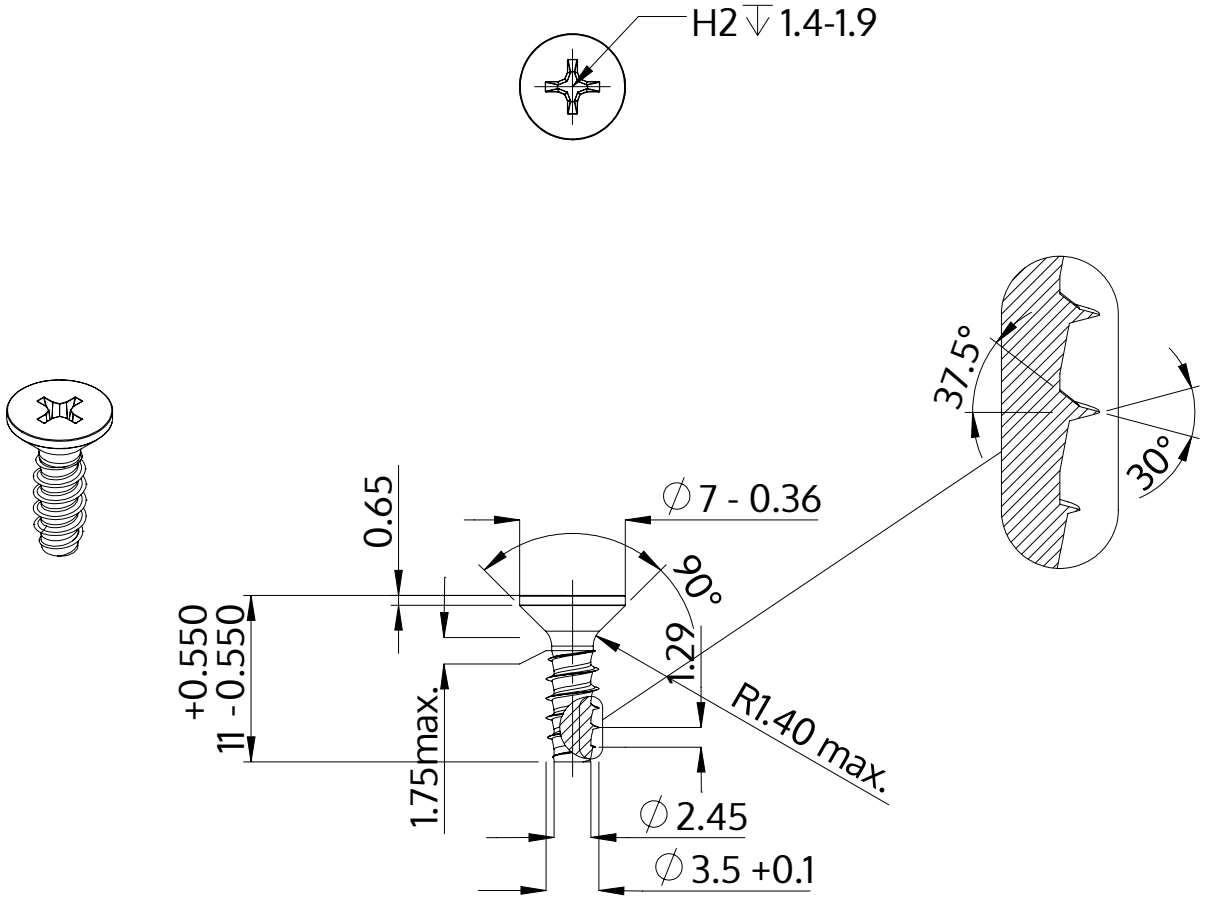

Beschrijving	STP33 3.5x11.0 - H2
Materiaal	roestvrij staal A4
Oppervlak	blank, geetst en gepassieveerd
Gewicht	0.775 kg / 1000 stuk

SCREWERK	**STP330350110C**	
Metrische tekening A4	Schaal 2:1	2024-10