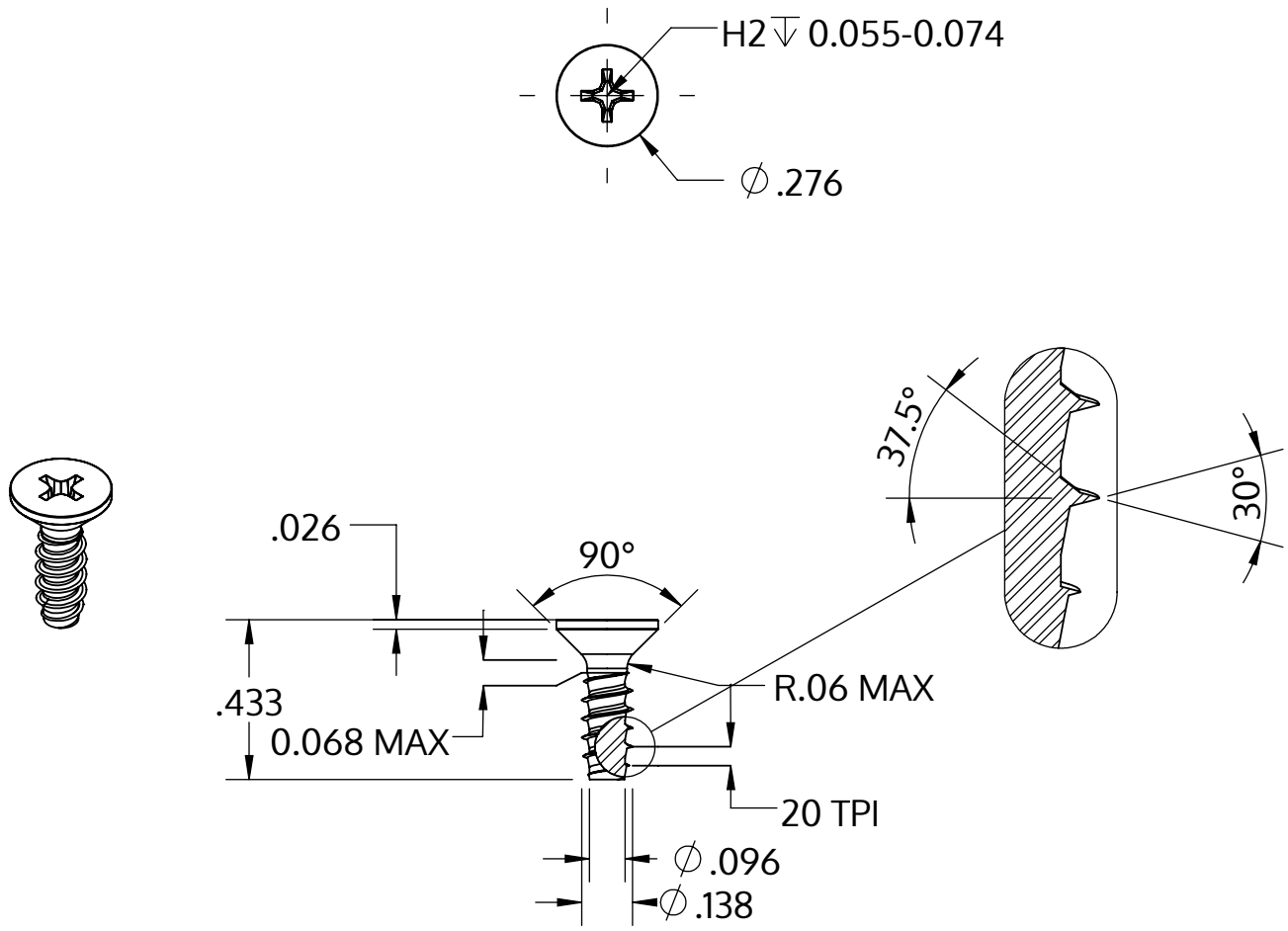

Metric size	M3.5 x 1.29 mm
US size (converted)	#6-20
	Tolerances [inch]
Length	+/- 0.021
Head diameter	+0 / -0.014
Head height	
Thread diameter	+0.003 / -0

Beschrijving	STP33 3.5x11.0 - H2
Materiaal	roestvrij staal A4
Oppervlak	blank, geetst en gepassieveerd
Gewicht	0.775 kg / 1000 stuk

SCREWERK	**STP330350110C**	
_Zoll Zeichnung Größe A	Schaal 2:1	2024-10