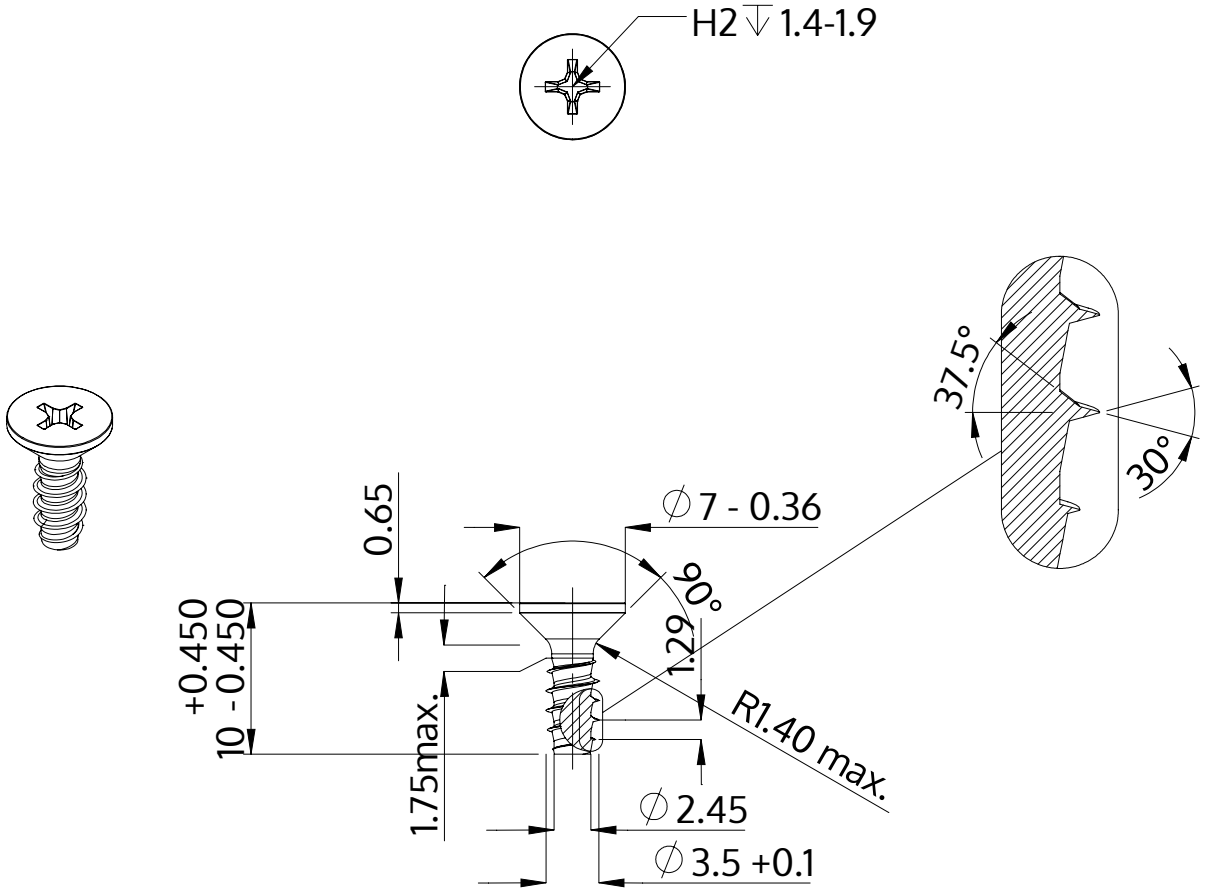


| | |
|---|---|
| Descriere | STP33 3.5x10.0 - H2 |
| Material | oțel, călit |
| Exterior | zincat 5-7 µm, recopt, pasivat transparent/albastru |
| Greutate | 0.728 kg / 1000 unități |

| | | |
|---|---|---|
| SCREWERK | **STP330350100S** | |
| Desen metric A4 | Scalarea None:1 | 2024-05 |