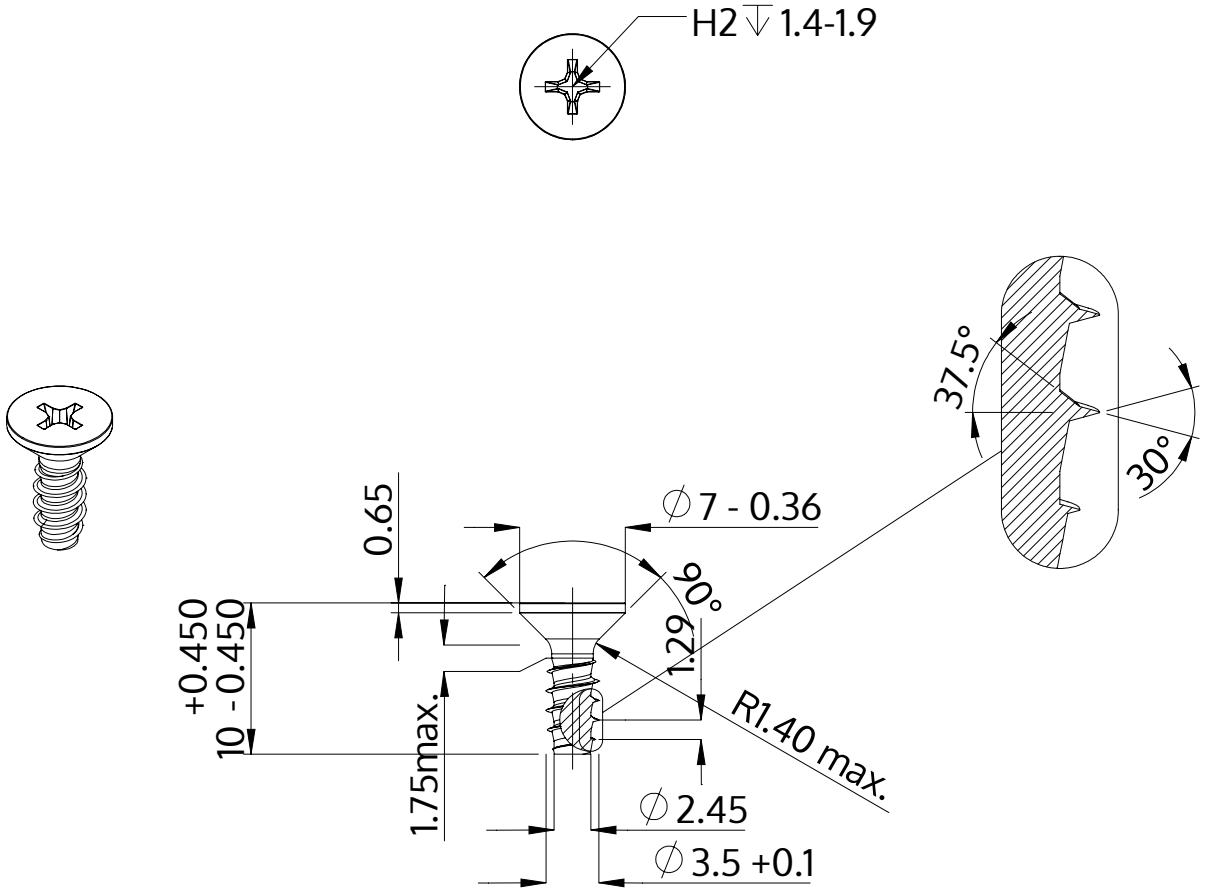

Описание	STP33 3.5x10.0 - H2
Материал	неръждаема стомана A2
Повърхност	гланциран, полиран, пасиваран
Тегло	0.728 kg / 1000 Бройка

SCREWERK	**STP330350100E**	
Метричен дизайн A4	Мащаб 2:1	2024-10