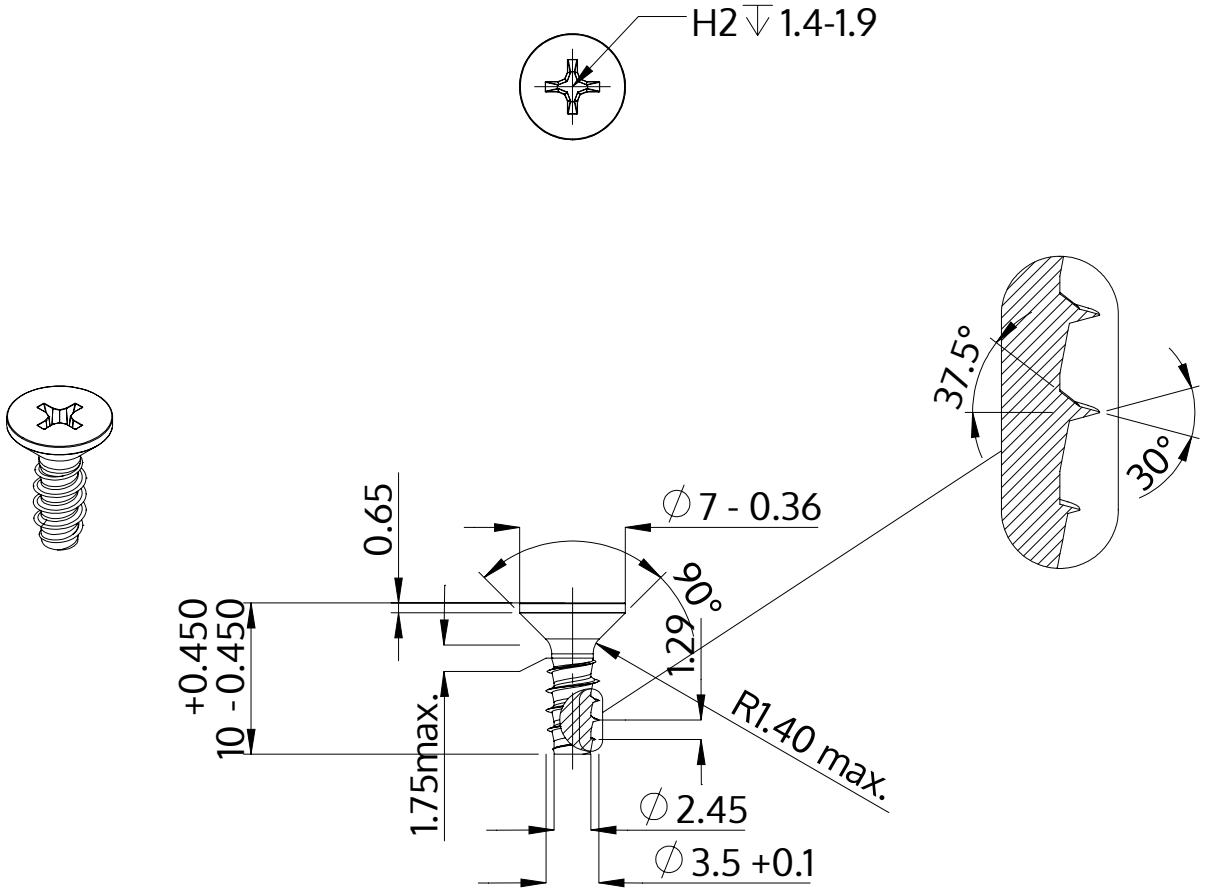

Descrição	STP33 3.5x10.0 - H2
Material	inox A4
Superfície	Decapado e passivado
Peso	0.728 kg / 1000 peças

SCREWERK	**STP330350100C**	
Desenho Métrico A4	Escala None:1	2024-04