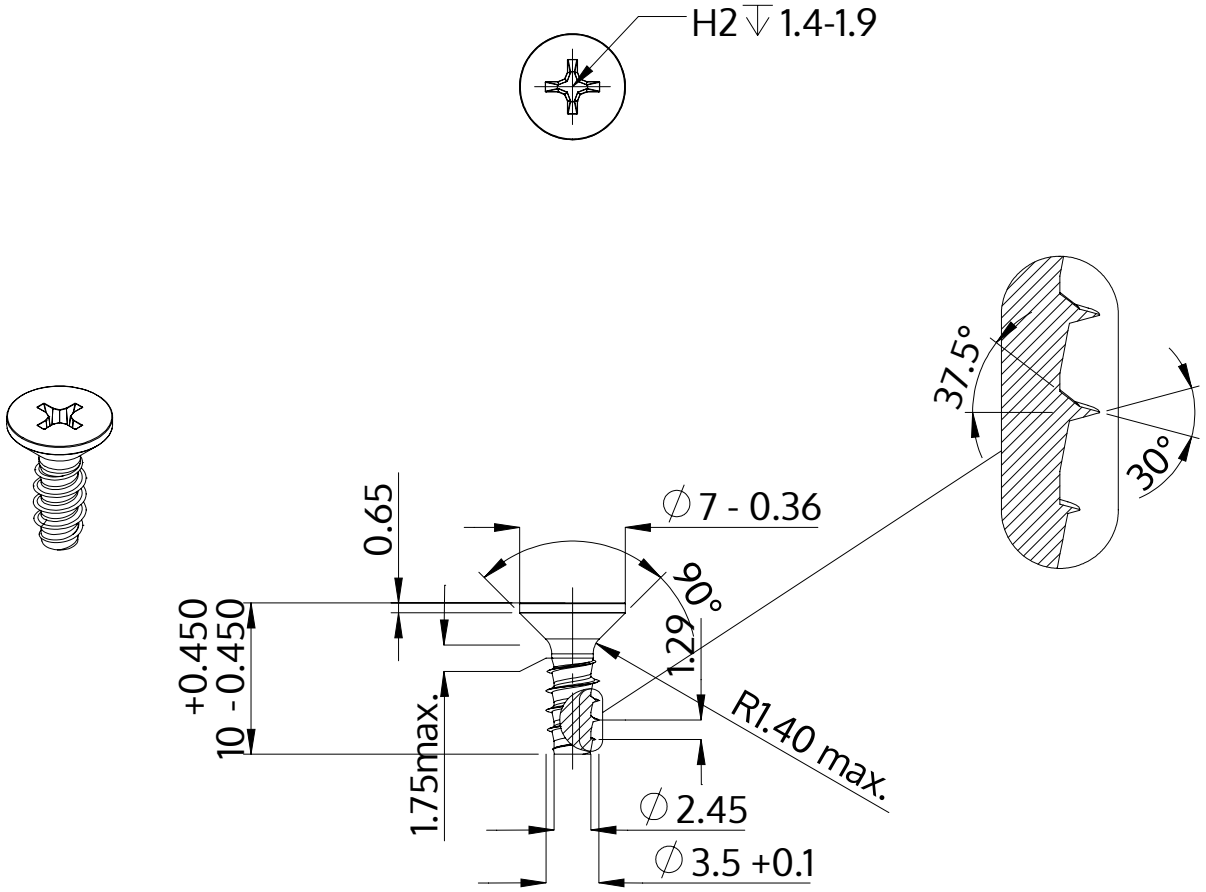

Descrizione	STP33 3.5x10.0 - H2
Materiale	acciaio inossidabile A4
Superficie	bianco-decapato e passivato
Peso	0.728 kg / 1000 pezzi

SCREWERK	**STP330350100C**	
Disegno metrico A4	Scala None:1	2024-04