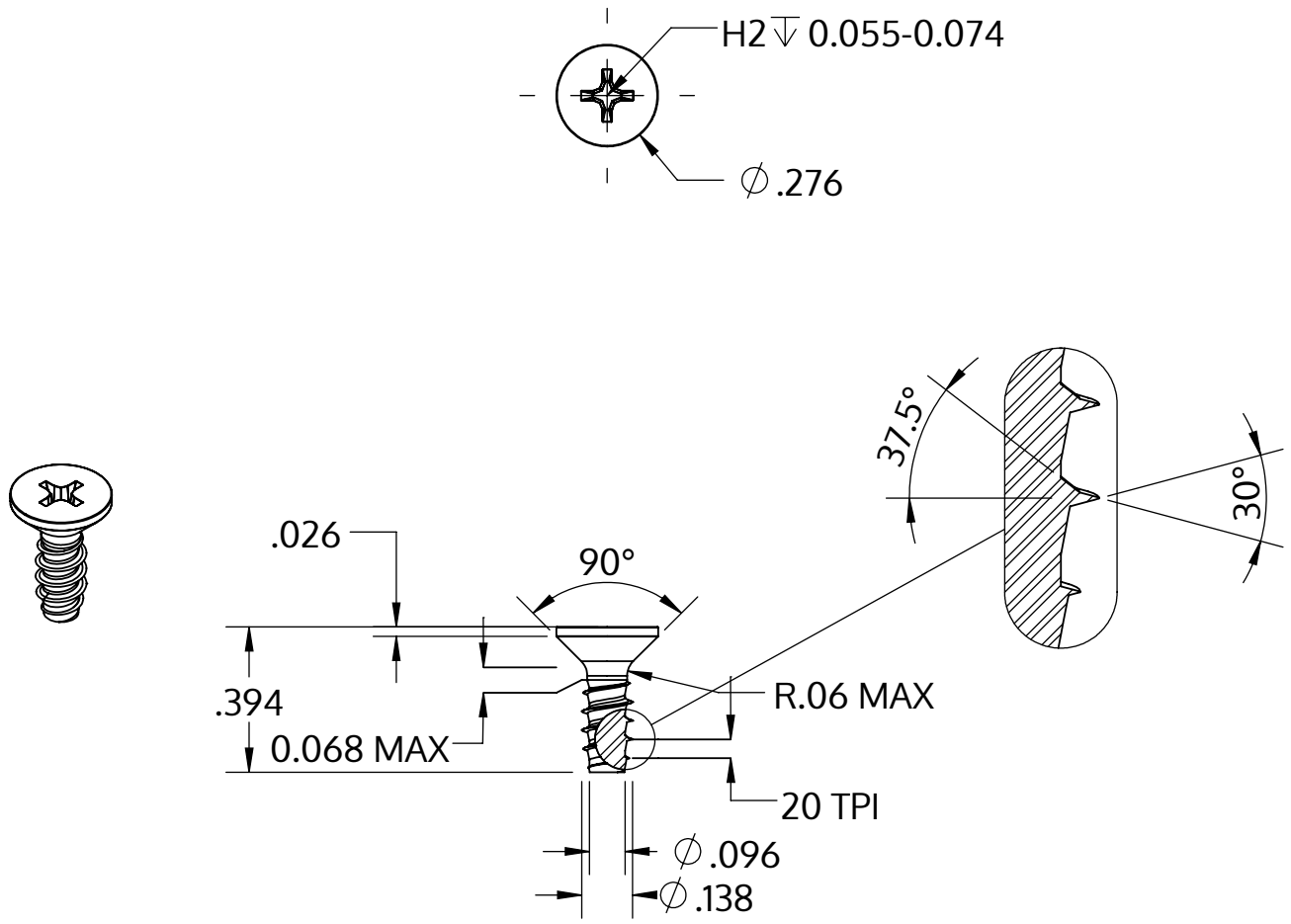

Metric size	M3.5 x 1.29 mm
US size (converted)	#6-20
	Tolerances [inch]
Length	+/- 0.017
Head diameter	+0 / -0.014
Head height	
Thread diameter	+0.003 / -0

Описание	STP33 3.5x10.0 - H2
Материал	Нержавеющая сталь A4
Поверхность	Светлый отжиг и пассивация
Вес	0.728 kg / 1000 Штука

SCREWERK	**STP330350100C**	
_Zoll Zeichnung Größe A	Шкала 2:1	2024-10