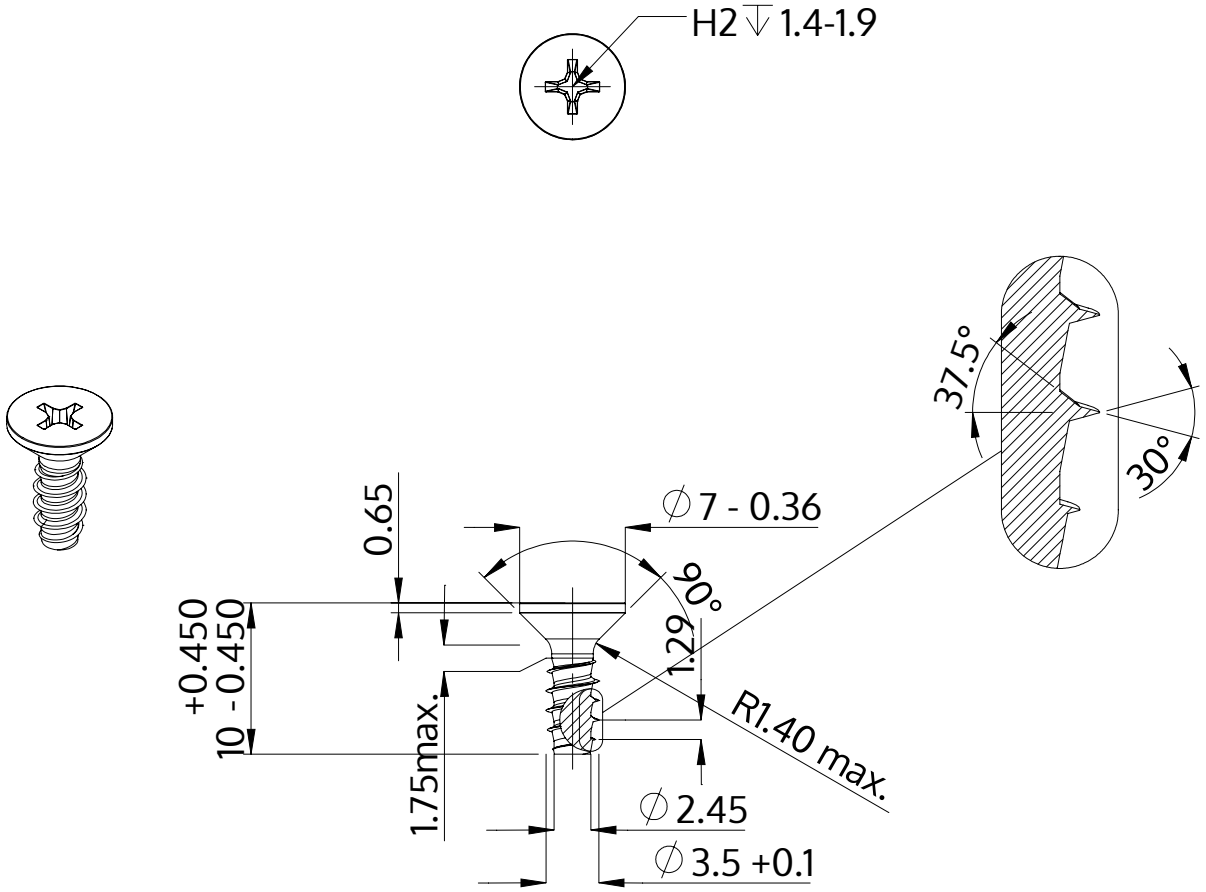

Descripción	STP33 3.5x10.0 - H2
Material	Acero Inoxidable
Superficie	Laminado brillante, barnizado y pasivado
Peso	0.728 kg / 1000 Piezas

SCREWERK	**STP330350100C**	
Diseño métrico	Escalada None:1	2024-04