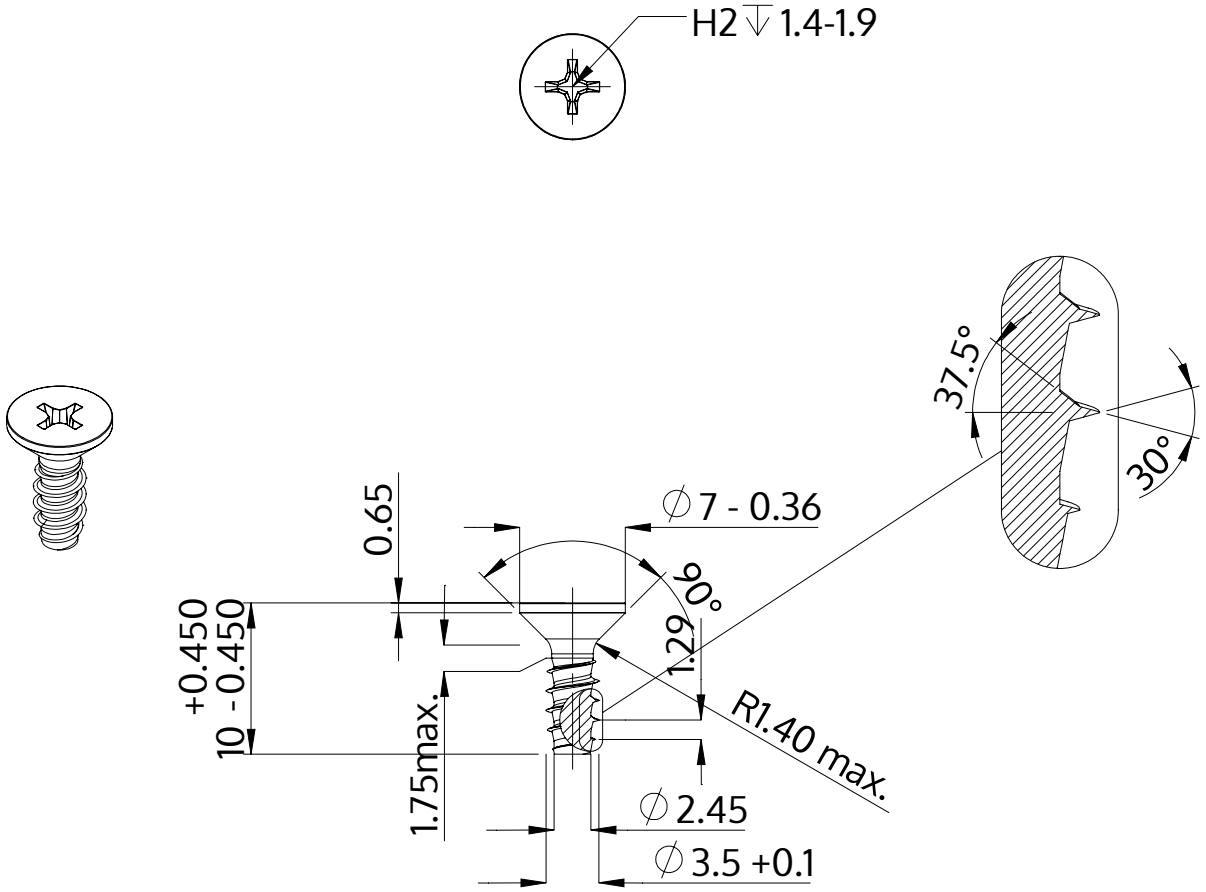

Beskrivning	STP33 3.5x10.0 - H2
Material	stål, härdat
Yta	ZnNi svart-passiviserad/Cr-VI-fri, härdad, förseglad
Vikt	0.728 kg / 1000 styck

SCREWERK	**STP330350100B**	
Metrisk skiss A4	Skala None:1	2024-04