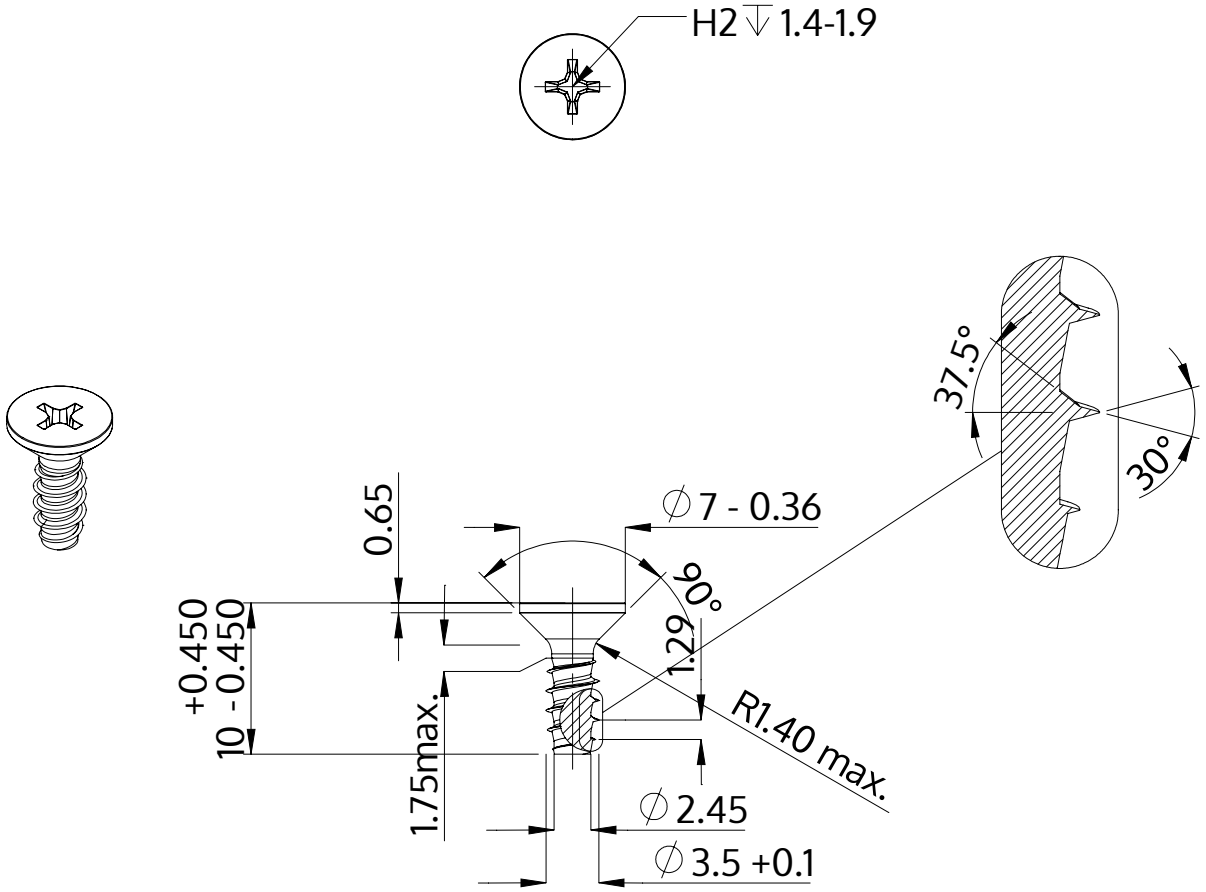

Descripción	STP33 3.5x10.0 - H2
Material	Acero, endurecido
Superficie	Zinc-Niquelado, pasivado negro/ sin Cr-VI, recocido, sellado
Peso	0.728 kg / 1000 Piezas

SCREWERK	**STP330350100B**	
Diseño métrico	Escalada 2:1	2024-10