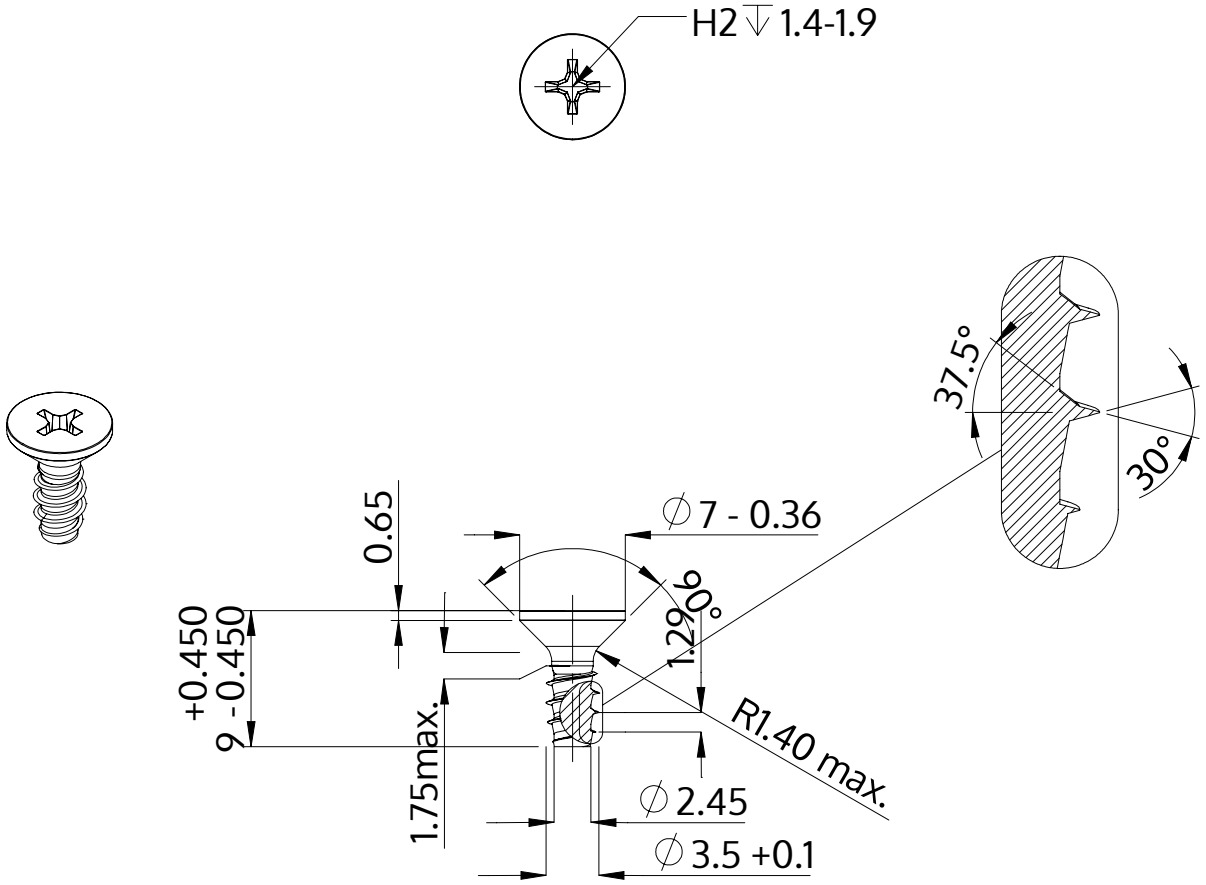

Description	STP33 3.5x9.0 - H2
Matière	Acier,trempé et revenu
Surface	zinguée 5-7 µm,recuit, bleue / passivée avec transparence
Poids	0.680 kg / 1000 Unité

SCREWERK	**STP330350090S**	
Dessin métrique A4	Redimensionner 2:1	2024-05