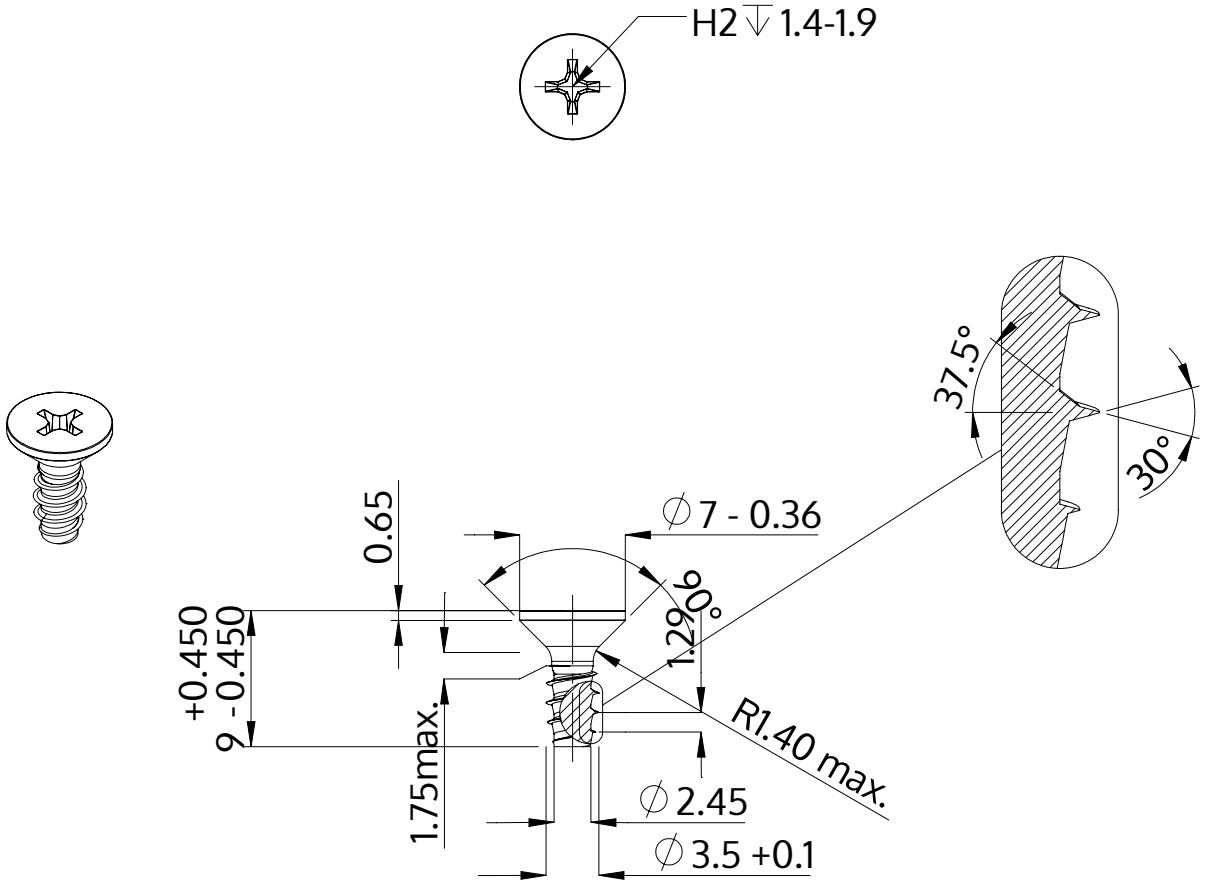

Beskrivelse	STP33 3.5x9.0 - H2
Materiale	Ædelstål A4
Overflade	blank, bejdset og passiveret
Vægt	0.680 kg / 1000 stykke

SCREWERK	**STP330350090C**	
Metrisk tegning A4	Skalering 2:1	2024-05