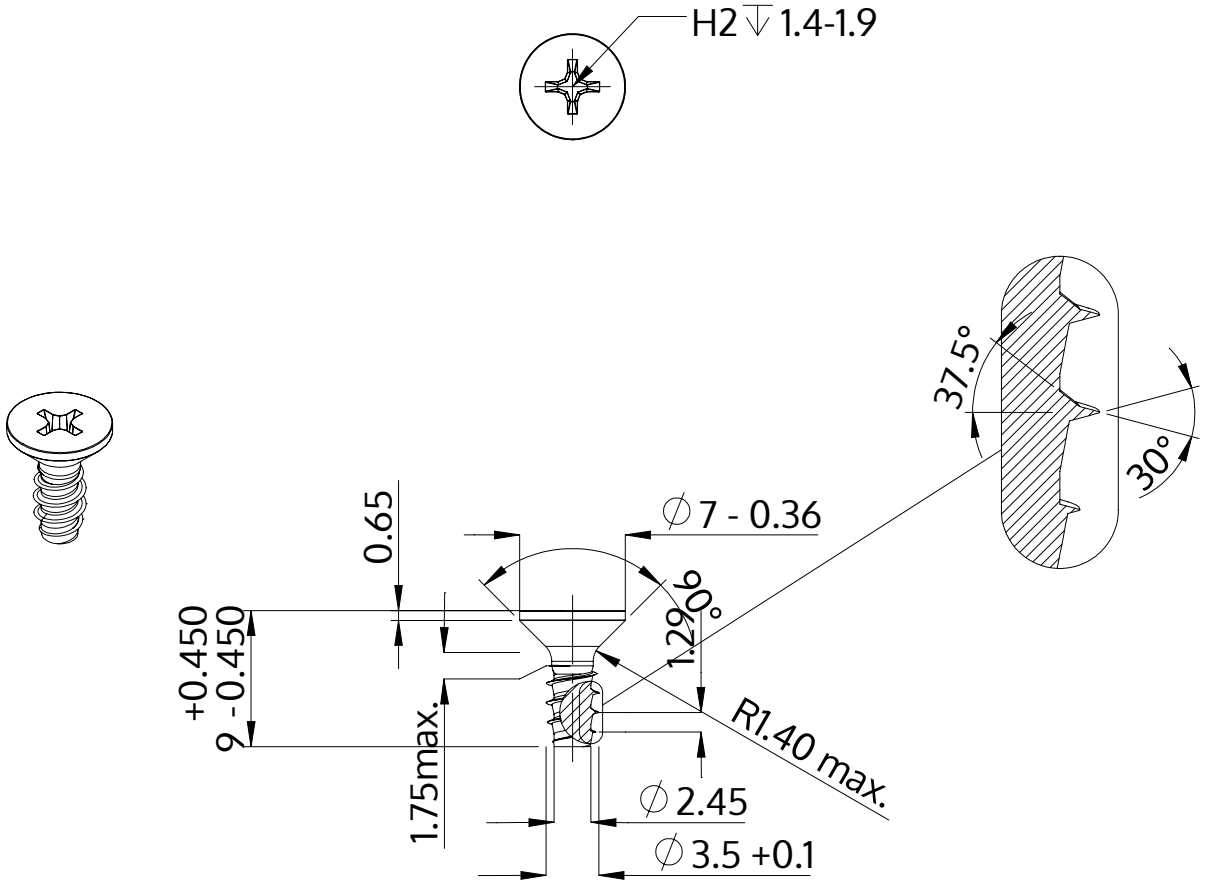

Popis	STP33 3.5x9.0 - H2
Materiál	Temperovaná ocel
Povrch	ZiNi černá-pasivovaná+temperovaná+utěsněná
Hmotnost	0.680 kg / 1000 Kus

SCREWERK	**STP330350090B**	
Metric výkres A4	Měřítko 2:1	2024-10