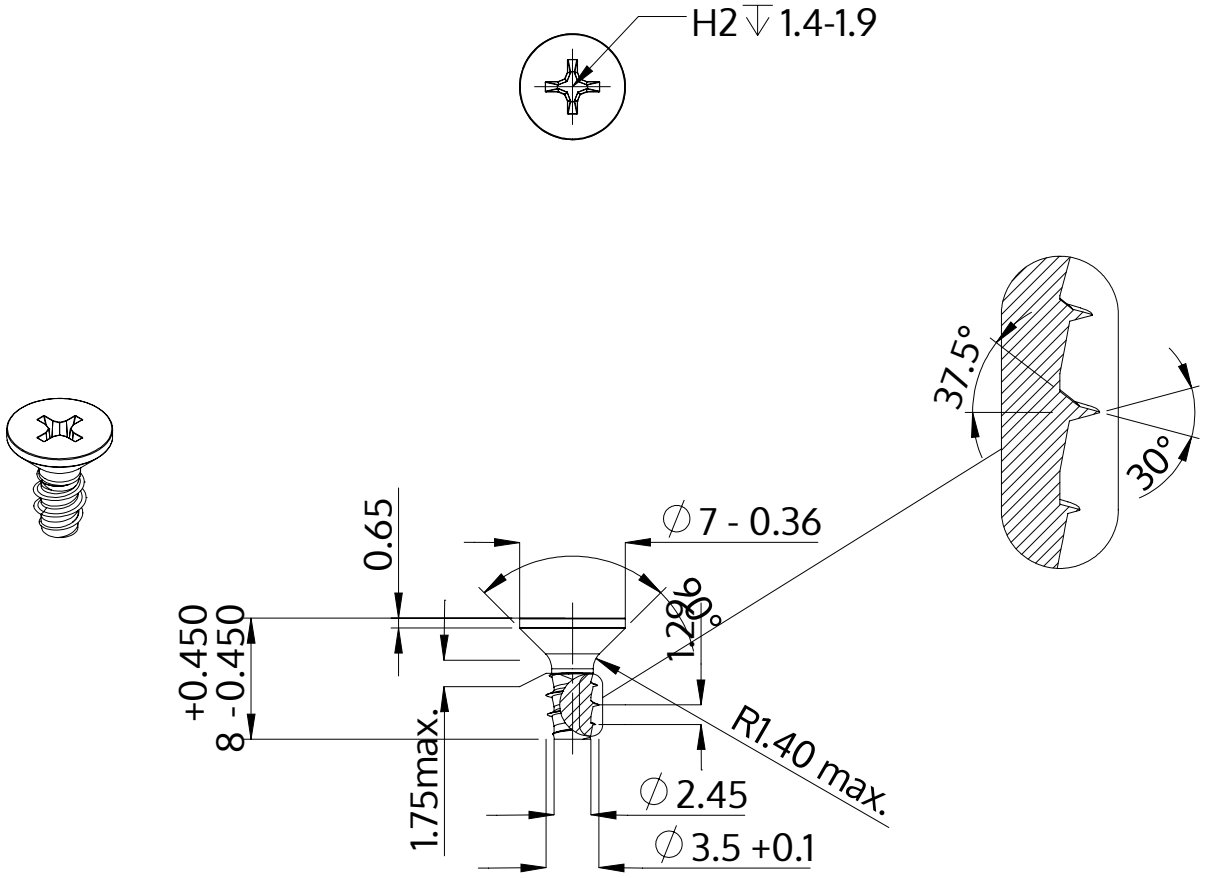

Описание	STP33 3.5x8.0 - H2
Материал	сталь, упрочненная
Поверхность	Оцинковка 5-7µm, термообработка,синий / прозрачный пассивация
Вес	0.633 kg / 1000 Штука

SCREWERK	**STP330350080S**	
Метрический чертеж A4	Шкала 2:1	2024-10