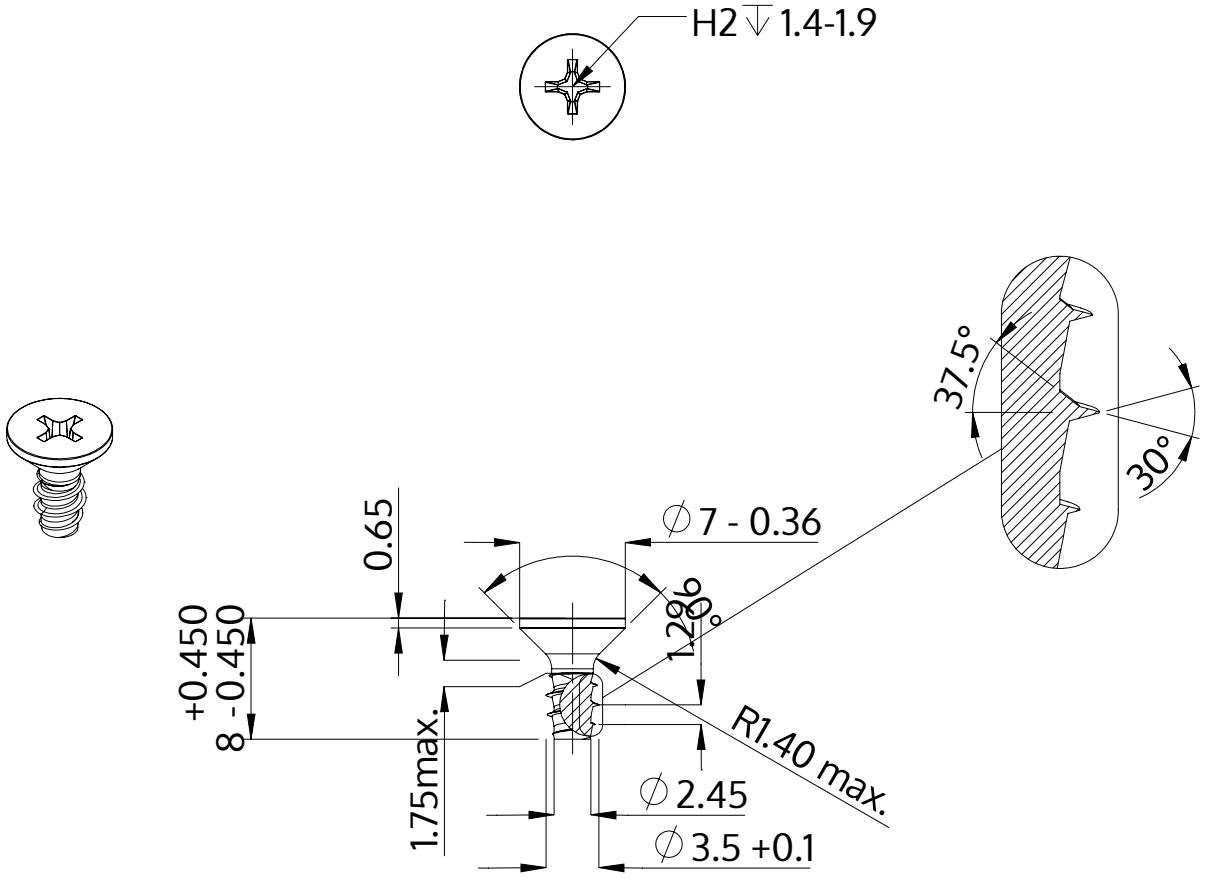

Popis	STP33 3.5x8.0 - H2
Materiál	Temperovaná ocel
Povrch	Pozinkovaná 5-7 µm, temperovaná, modrá, pasivovaná průhledně
Hmotnost	0.633 kg / 1000 Kus

SCREWERK	**STP330350080S**	
Metric výkres A4	Měřítko None:1	2024-04