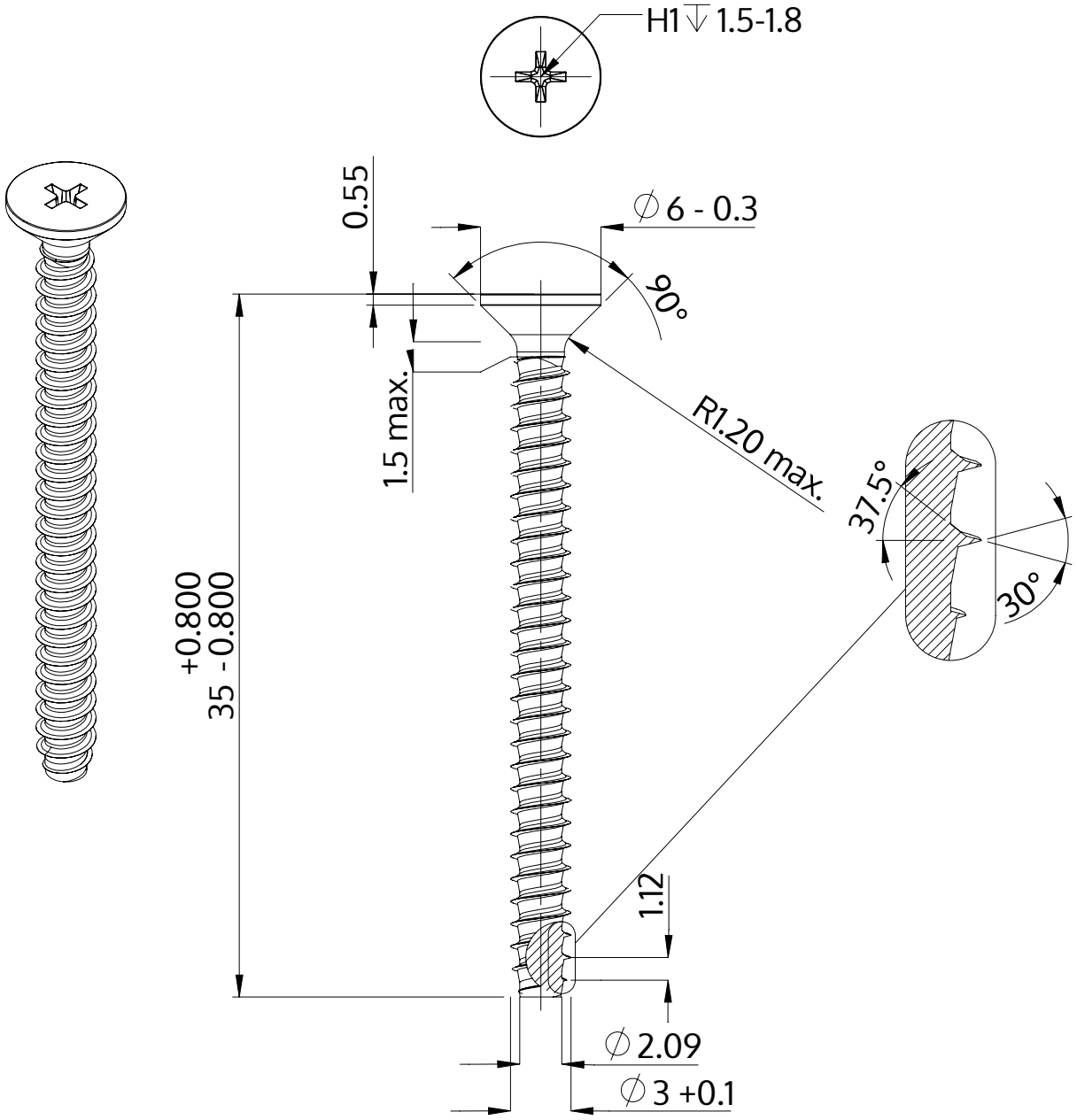

Beskrivning	STP33 3.0x35.0 - H1
Material	stål, härdat
Yta	ZnNi svart-passiviserad/Cr-VI-fri, härdad, förseglad
Vikt	1.356 kg / 1000 styck

SCREWERK	**STP330300350B**	
Metrisk skiss A4	Skala None:1	2024-04