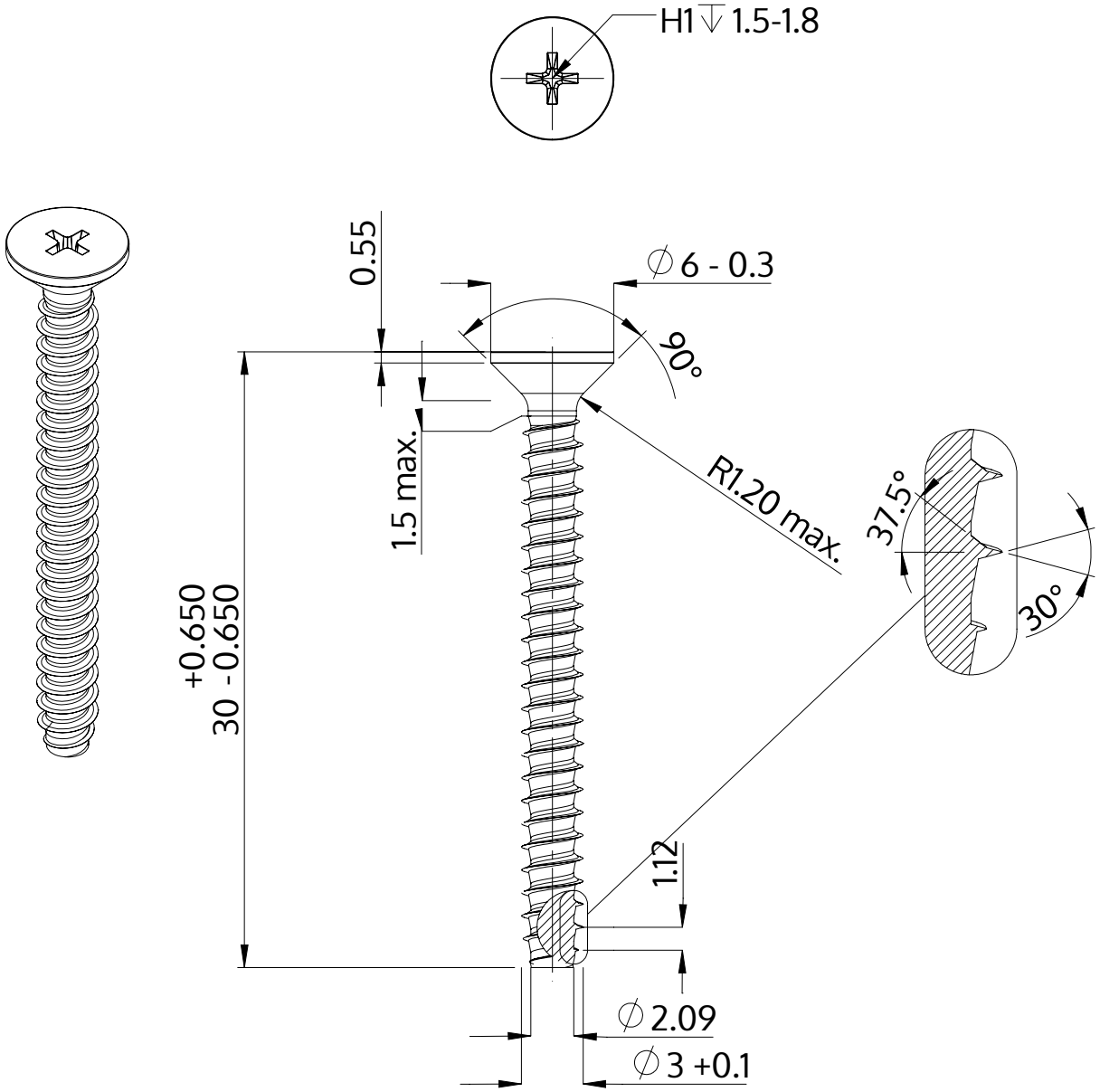

Описание	STP33 3.0x30.0 - H1
Материал	неръждаема стомана A2
Повърхност	гланциран, полиран, пасиваран
Тегло	1.186 kg / 1000 Бройка

SCREWERK	**STP330300300E**	
Метричен дизайн A4	Мащаб None:1	2024-04