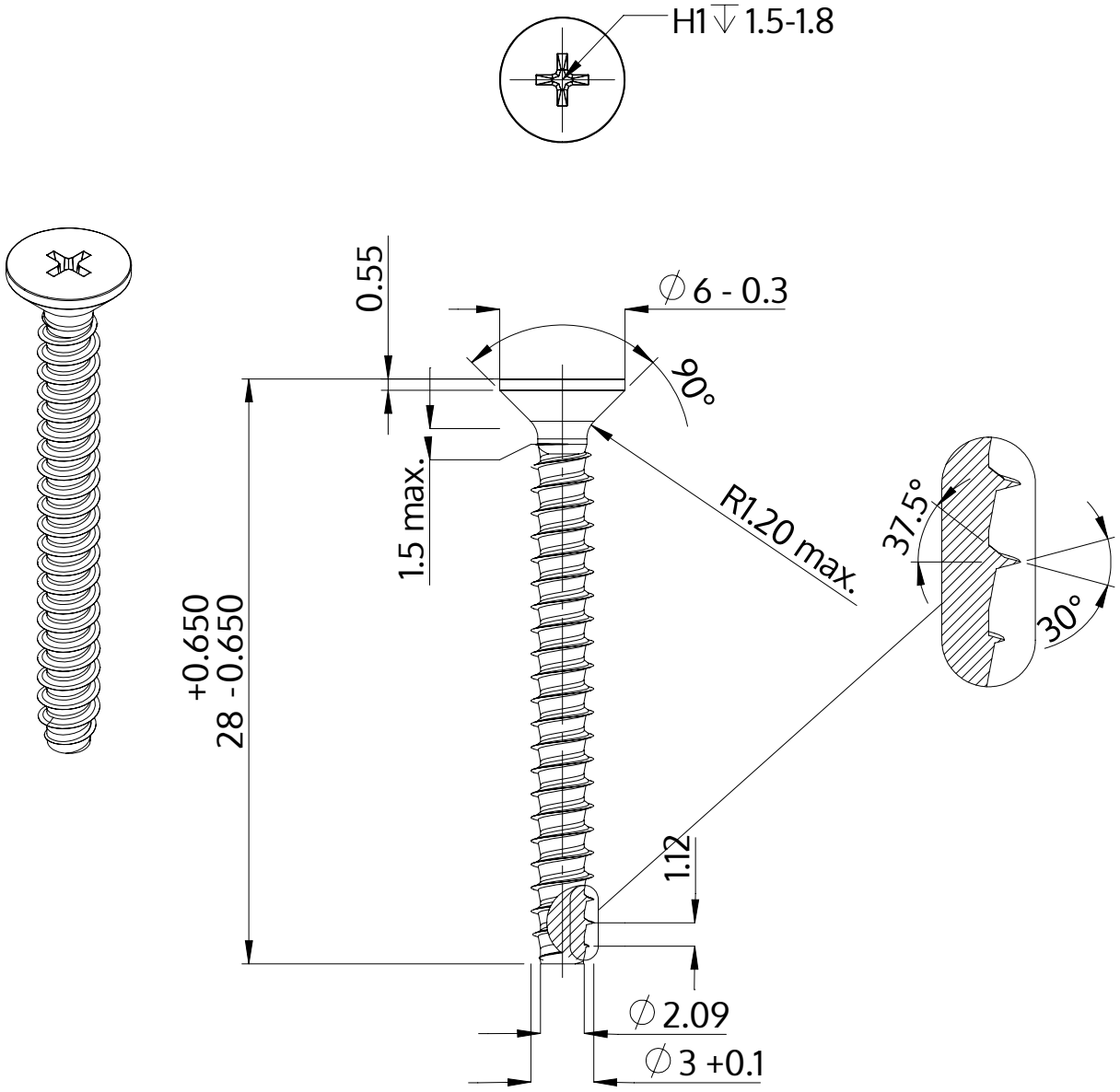

Descriere	STP33 3.0x28.0 - H1
Material	oțel, călit
Exterior	zincat, Nichelat, pasivat negru / nu conține Cr-VI, recopt, ermetizat
Greutate	1.106 kg / 1000 unități

SCREWERK	**STP330300280B**	
Desen metric A4	Scalarea 3:1	2024-10