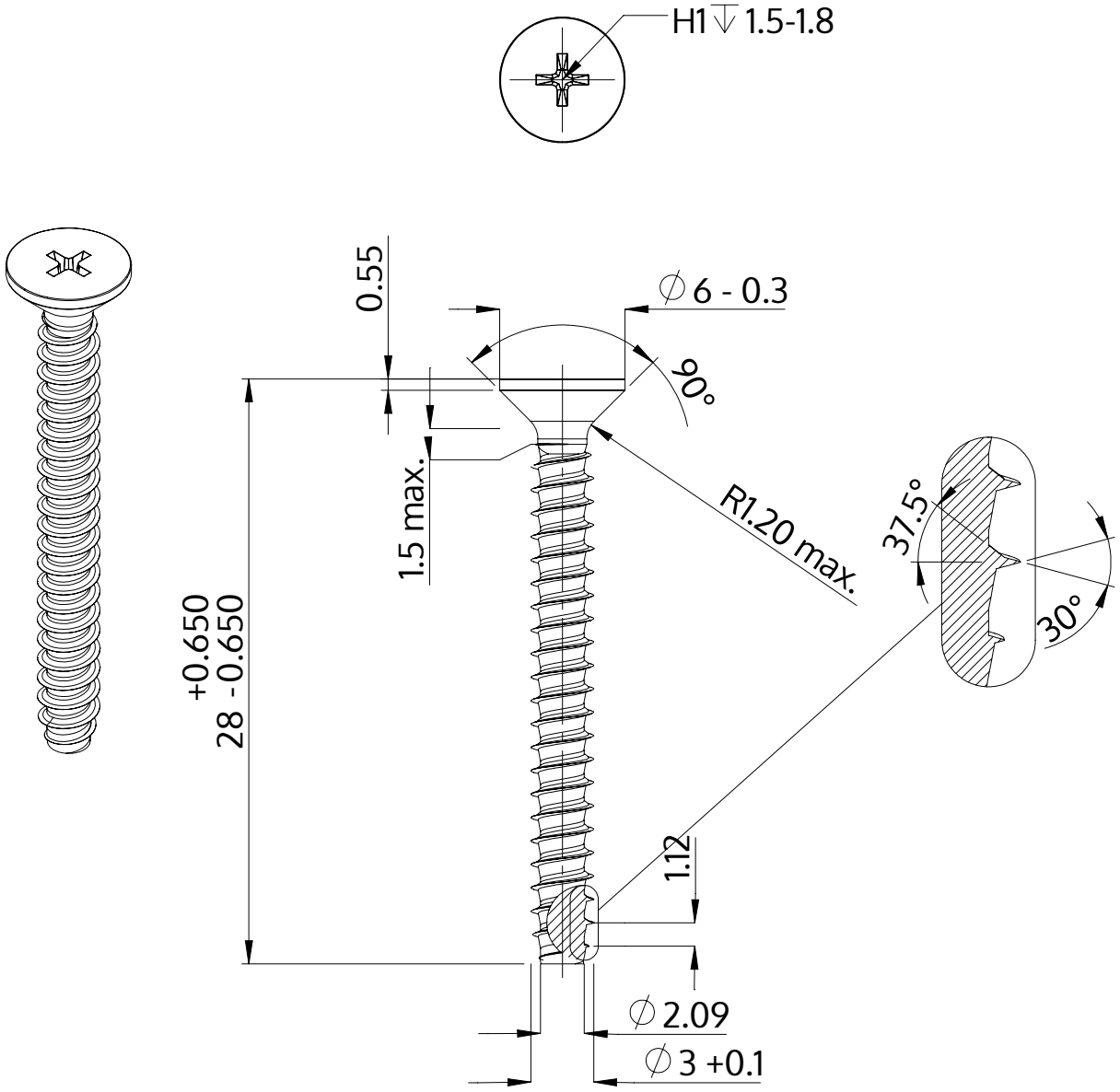

Beschrijving	STP33 3.0x28.0 - H1
Materiaal	veredeld staal
Oppervlak	ZnNi zwart-gepassiveerd, getempert, verzegeld
Gewicht	1.106 kg / 1000 stuk

SCREWERK	**STP330300280B**	
Metrische tekening A4	Schaal 3:1	2024-10