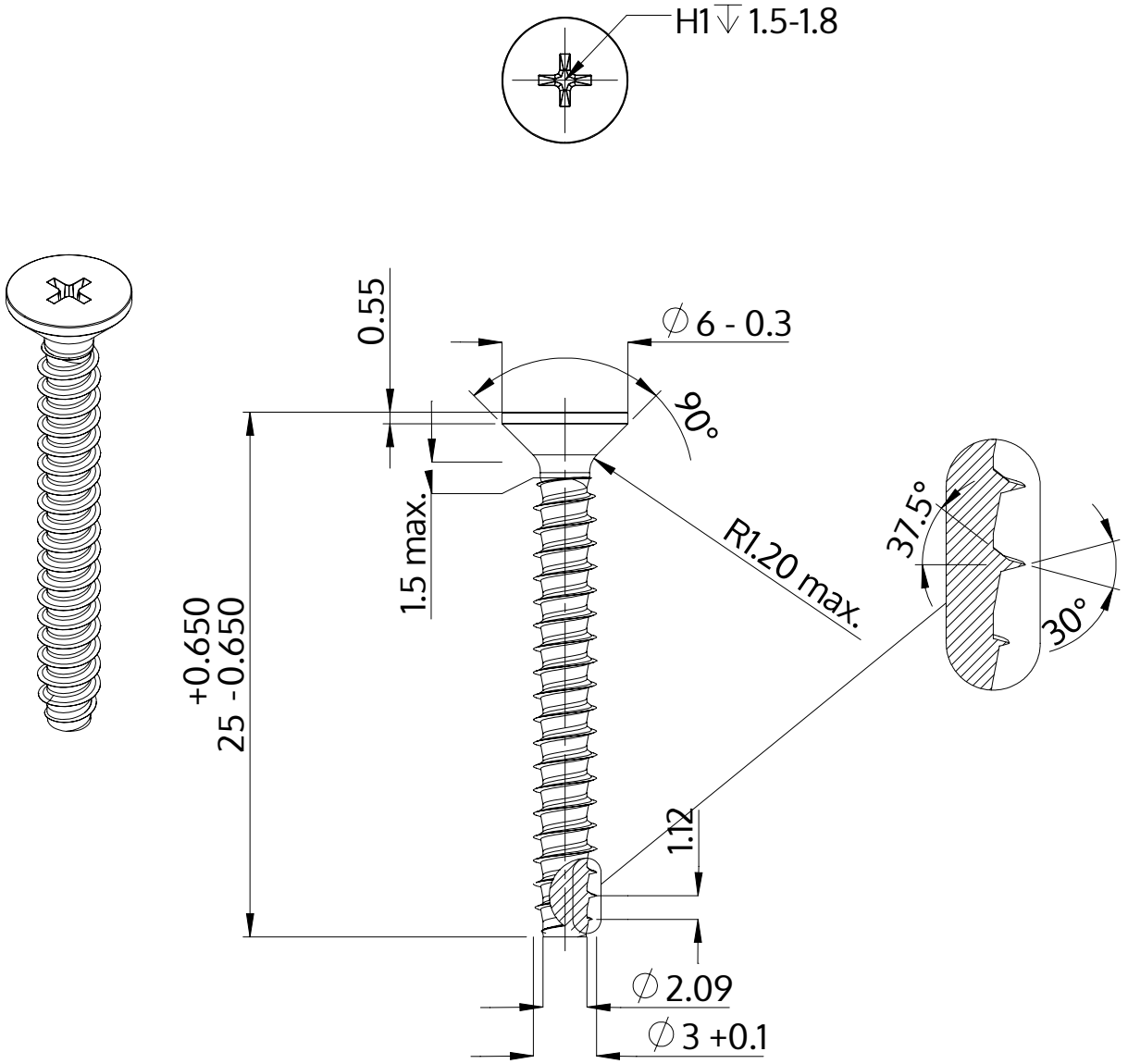

Açıklaması	STP33 3.0x25.0 - H1
Malzeme	Çelik, sertleştirilmiş
Kaplama	galvanizli 5-7 µm, temperliö mavi / şeffaf pasifleştirilmiştir
Ağırlık	1.016 kg / 1000 Adet

SCREWERK	**STP330300250S**	
Metrik çizim A4	Ölçeklendirme None:1	2024-04