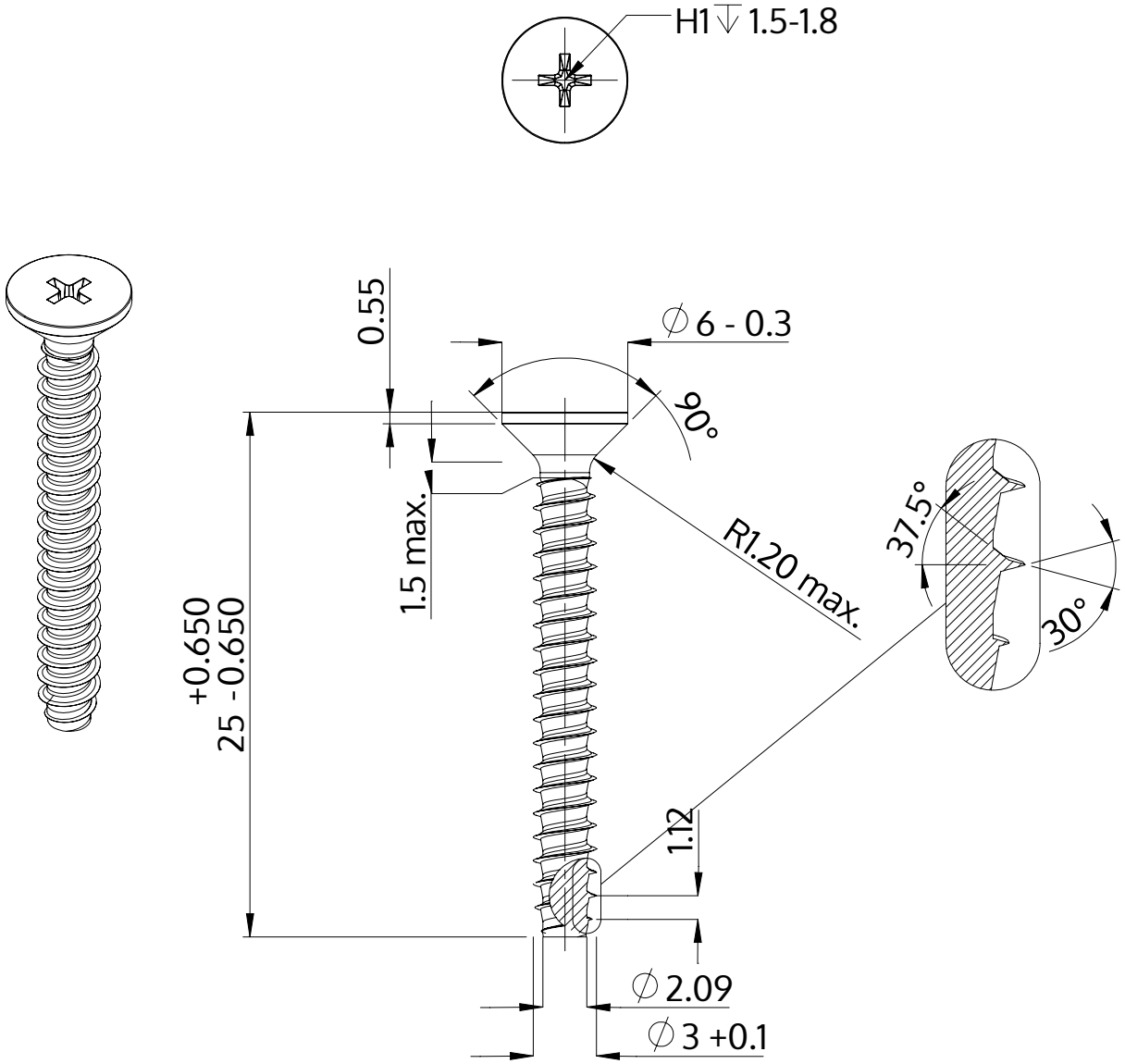


| | |
|---|---|
| Beschreibung | STP33 3.0x25.0 - H1 |
| Werkstoff | Stahl, vergütet |
| Oberfläche | verzinkt 5-7 µm, getempert, blau / transparent passiviert |
| Gewicht | 1.016 kg / 1000 Stück |

| | | |
|---|---|---|
| SCREWERK | **STP330300250S** | |
| Metrische Zeichnung A4 | Skalierung None:1 | 2024-04 |