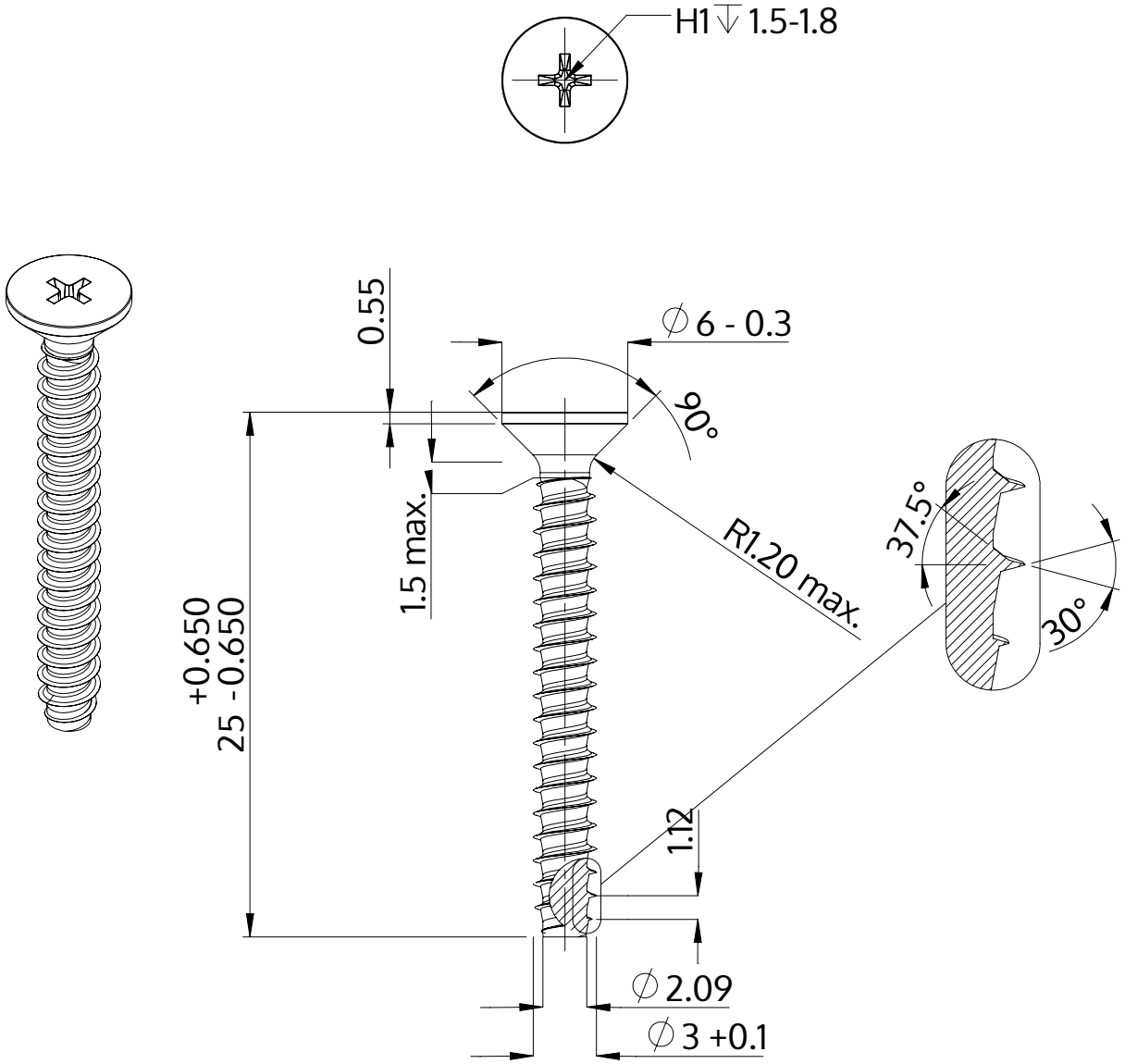

Beskrivning	STP33 3.0x25.0 - H1
Material	stål, härdat
Yta	ZnNi svart-passiviserad/Cr-VI-fri, härdad, förseglad
Vikt	1.005 kg / 1000 styck

SCREWERK	**STP330300250B**	
Metrisk skiss A4	Skala 3:1	2024-10